CRYSTAL LED
CRYSTAL 8X LED

IP 66

- ISTRUZIONI DI INSTALLAZIONE E UTILIZZO - INSTALLATION AND APPLICATION INSTRUCTIONS -
- INSTRUCTIONS D' INSTALLATION ET D' UTILISATION - INSTALLATIONS- UND BEDIENUNGSANLEITUNG -
- INSTRUCCIONES DE INSTALACIÓN Y EMPLEO -

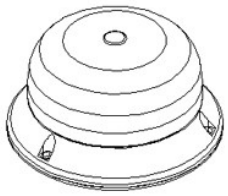

CRYSTAL LED B
CRYSTAL 8X LED B

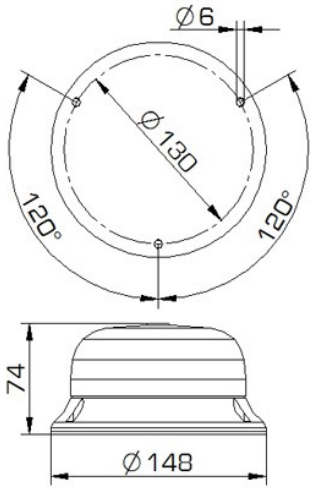

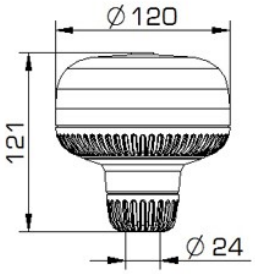

CRYSTAL LED A
CRYSTAL 8X LED A

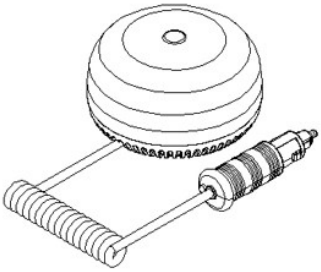

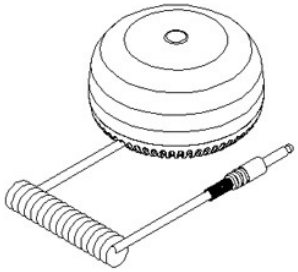

Cavo spiralato 4,5 m. ca. con spina accendisigari o spina jack mono ø 6,35 mm.
4,5 m. approx. coiled cable with cigarette lighter plug or coaxial jack mono ø 6,35 mm.
Câble spiralé de 4,5 m. env. avec fiche pour allume-cigare ou prise jack mono ø 6,35 mm.
4,5 m. ca. lang Spiralkabel mit Stecker für Zigarrenanzünder oder Koaxialstecker mono ø 6,35 mm.
Cable espiralado de 4,5 m. aproximadamente con enchufe para encendedor o toma coaxial mono ø 6,35 mm.

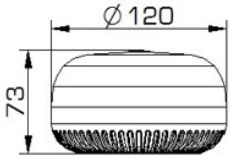

CRYSTAL LED M
CRYSTAL 8X LED M

IP 65

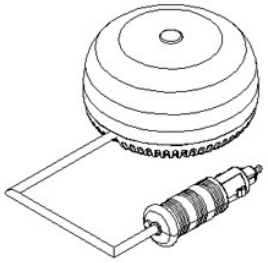

Cavo liscio 4,5 m.
4,5 m. straight cable
Câble lisse de 4,5 m.
4,5 m. glattes Kabel
Cable liso 4,5 m.

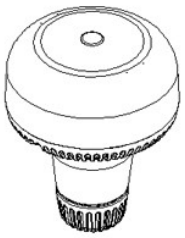

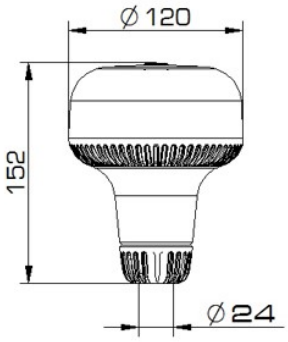

CRYSTAL LED FLX
CRYSTAL 8X LED FLX

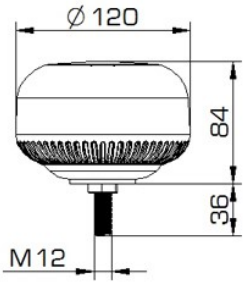

CRYSTAL LED P
CRYSTAL 8X LED P

Protezione: sulla linea di alimentazione utilizzare un fusibile da 2A (per ciascun segnalatore)

Safety: on the power supply line use a 2A fuse (for each beacon)

Sécurité: sur la ligne d'alimentation utiliser un fusible de 2A (pour chaque feu)

Absicherung: Auf die Zuleitung ist eine 2A Sicherung zu verwenden (für jedes Signalgerät)

Protección: en la línea de alimentación emplear un fusible de 2A (por cada luz)

CABLAGGIO IN MORSETTIERA DI ALIMENTAZIONE
ELECTRICAL CONNECTION TO POWER SUPPLY TERMINAL
CABLAGE EN BORNIER D'ALIMENTATION
VERKABELUNG AN DER VERSORGUNGSKLEMMLEISTE
CABLEO EN TABLERO DE BORNES DE ALIMENTACIÓN

CRYSTAL LED B / CRYSTAL 8X LED B
CRYSTAL LED P / CRYSTAL 8X LED P

12/24V dc

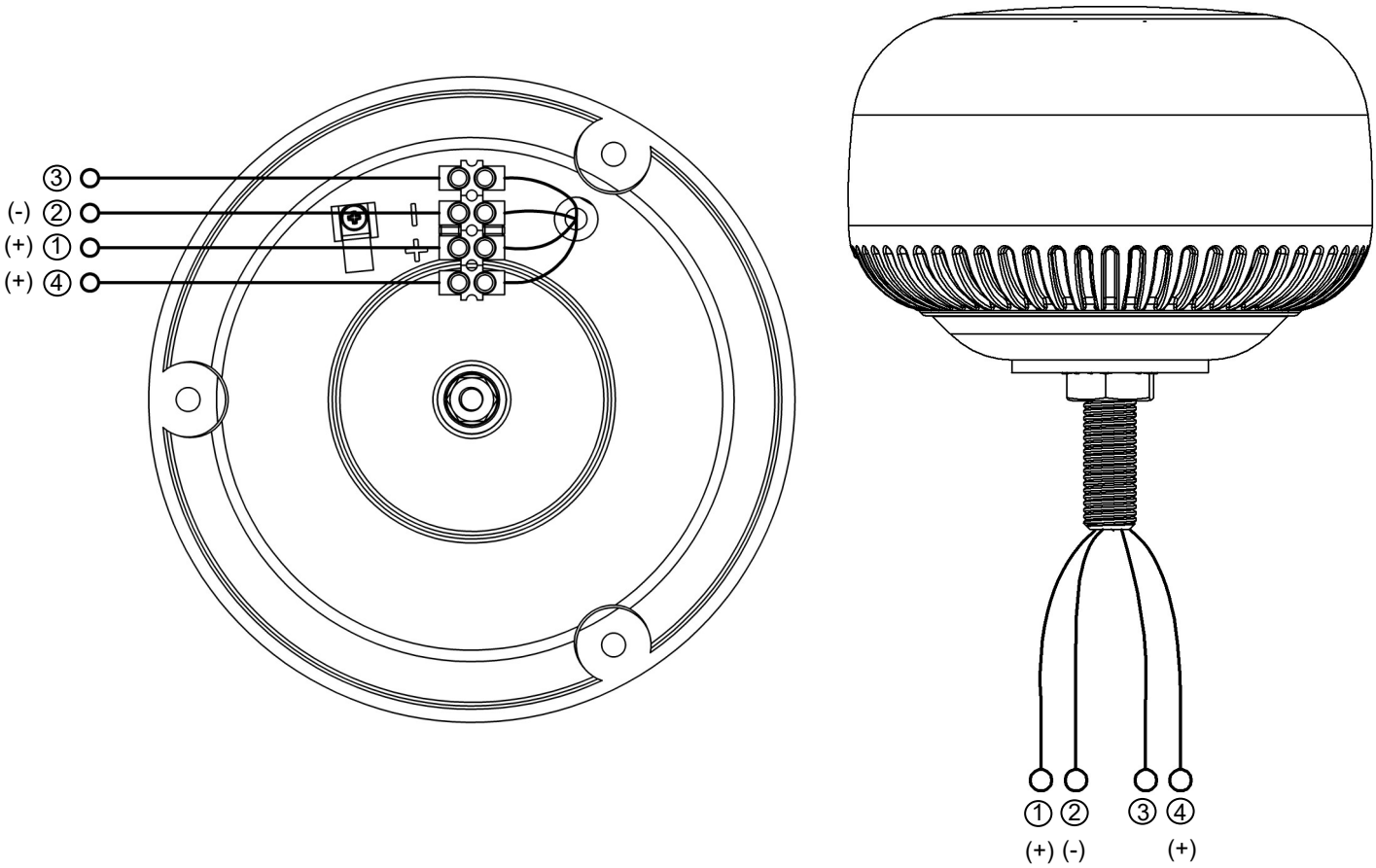

① = FILO ROSSO (POSITIVO DI ALIMENTAZIONE) - RED WIRE (POSITIVE POWER SUPPLY) - FIL ROUGE (POSITIF D'ALIMENTATION) - ROTE LEITUNG (SPANNUNGSPOSITIV) - CABLE ROJO (POSITIVO DE ALIMENTACIÓN)

② = FILO NERO (NEGATIVO DI ALIMENTAZIONE) - BLACK WIRE (NEGATIVE POWER SUPPLY) - FIL NOIR (NEGATIF D'ALIMENTATION) - SCHWARZE LEITUNG (SPANNUNGSNEGATIV) - CABLE NEGRO (NEGATIVO DE ALIMENTACIÓN)

③ = FILO BIANCO (Permette il collegamento tra più segnalatori) - WHITE WIRE (Allows connection with more beacons) - FIL BLANC (Permet le synchronisme entre plusieurs dispositifs) - WEIßE LEITUNG (Verbindung erlaubt zwischen mehr Signalgeräten) - CABLE BLANCO (Permite el sincronismo entre distintos dispositivos)

④ = FILO BLU (LUCE DI CROCIERA) - Rende il segnalatore a luce fissa con un'intensità molto bassa. È prioritario sul filo rosso.
BLUE WIRE (CRUISE LIGHT) - Low intensity fixed light. Priority on red wire.
FIL BLEU (LUMIERE DE CROISIERE) - Par ce raccordement, on obtient une intensité lumineuse très basse du feu. Il est prioritaire sur le fil rouge.
BLAUE LEITUNG (KREUZLICHT) - Dauerlicht-Signalgerät mit einer sehr niedrigen Stärke. Die blaue Leitung ist vorrangig auf die rote Leitung.
CABLE AZUL (LUZ DE CRUCE) - Con esta conexión se consigue una intensidad luminosa muy baja de la luz. Es prioritario sobre el cable rojo.

SINCRONIZZAZIONE SIMULTANEA DI DUE O PIU' SEGNALATORI
SIMULTANEOUS SYNCHRONIZATION OF TWO OR MORE BEACONS
SYNCHRONISATION SIMULTANEE DE DEUX OU PLUSIEURS FEUX
GLEICHZEITIGE SYNCHRONISIERUNG VON ZWEI ODER MEHR SIGNALGERÄTEN
SINCRONIZACIÓN SIMULTÁNEA DE DOS O MÁS LUCES

Qualora si volessero collegare più segnalatori, è necessario unire fra loro i morsetti n°3.
Il collegamento può essere effettuato fino a un massimo di 8 segnalatori.

To make the connection with more beacons join the synchronization terminals (no. 3).
A maximum of 8 flashing beacons can be connected.

Au cas où on voudrait connecter plusieurs feux, il est nécessaire de raccorder entre eux les bornes no. 3.
Le raccordement peut être effectué jusqu'à un maximum de 8 feux.

Um mehr Signalgeräte zu verbinden, die Synchronisierungsklemme (Nr. 3) anschließen.
Die Verbindung kann mit max. 8 Signalgeräten ausgeführt werden.

En caso de que se quiera conectar más luces, es necesario enchufar entre ellos los bornes n. 3.
El sincronismo se puede efectuar hasta 8 luces como máximo.

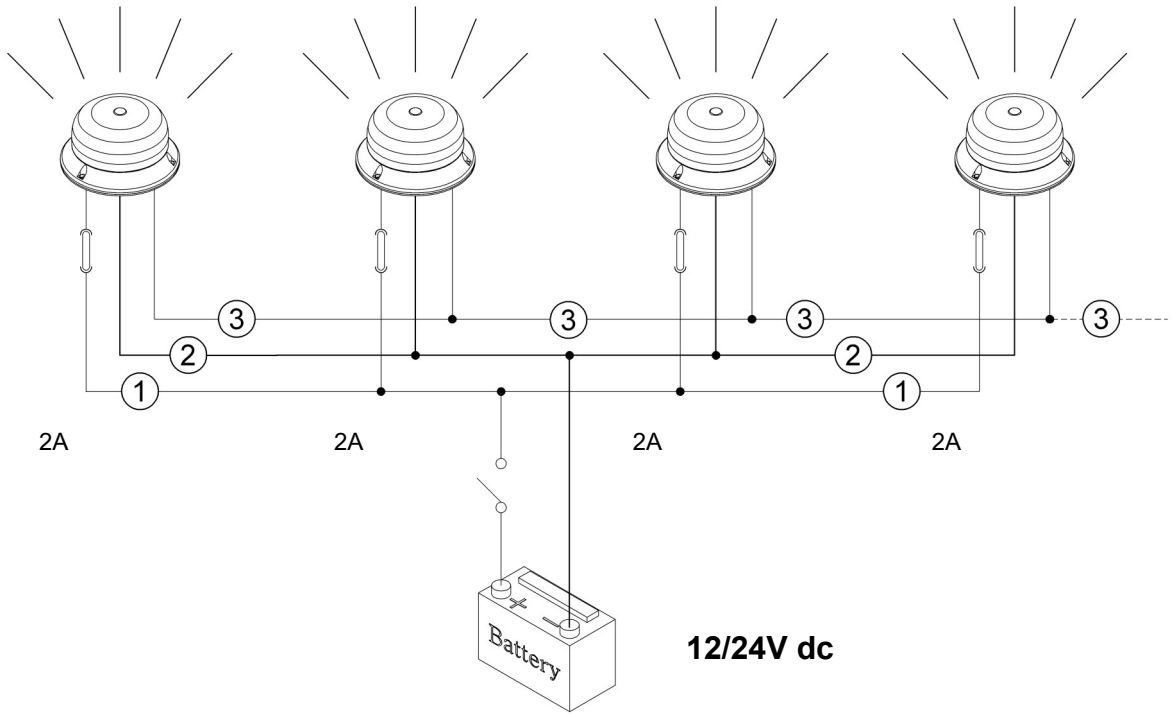

DATI TECNICI

Tensione di alimentazione	12/24V dc	
Gruppo ottico	n° 8 led con ottica secondaria in PMMA	
Assorbimento (Crystal 8X Led)	Alimentazione 12V: 1,7A	Alimentazione 24V: 0,8A
Assorbimento (Crystal Led)	Alimentazione 12V: 0,9A	Alimentazione 24V: 0,45A
IP (grado di protezione secondo EN 60598-1)	IP 66	
Temperatura di funzionamento (in servizio continuo)	-30°C +50°C	
Velocità di lampeggio (Crystal 8x Led)	130 ± 10 Flash/min	
Velocità di rotazione (Crystal Led)	130 ± 10 RPM	
Omologazione (Crystal Led)	Arancio: EUR TA1 E3 007070	Blu: EUR TB1 E3 007070
Omologazione (Crystal 8X Led)	Arancio: EUR TA1 E3 007105 Rosso: EUR TR1 E3 007105	Blu: EUR TB1 E9 001320

TECHNICAL DATA

Power supply voltage	12/24V dc	
Optical Group	no. 8 led with secondary optics in PMMA	
Power Consumption (Crystal 8X Led)	12V power supply: 1,7A	24V power supply: 0,8A
Power Consumption (Crystal Led)	12V power supply: 0,9A	24V power supply: 0,45A
IP rating (according to EN 60598-1)	IP 66	
Operating temperature (in continuous use)	-30°C +50°C	
Flashing Speed (Crystal 8X Led)	130 ± 10 Flashes/min	
Rotation Speed (Crystal Led)	130 ± 10 RPM	
Approval (Crystal Led)	Amber: EUR TA1 E3 007070	Blue: EUR TB1 E3 007070
Approval (Crystal 8X Led)	Amber: EUR TA1 E3 007105 Red: EUR TR1 E3 007105	Blue: EUR TB1 E9 001320

DONNEES TECHNIQUES

Tension d'alimentation	12/24V dc	
Groupe optique	no. 8 led avec optique secondaire en PMMA	
Consommation (Crystal 8X Led)	Alimentation 12V: 1,7A	Alimentation 24V: 0,8A
Consommation (Crystal Led)	Alimentation 12V: 0,9A	Alimentation 24V: 0,45A
IP (degré de protection selon EN 60598-1)	IP 66	
Température de fonctionnement (en service continu)	-30°C +50°C	
Vitesse d'éclats (Crystal 8X Led)	130 ± 10 Flash/min	
Vitesse de rotation (Crystal Led)	130 ± 10 RPM	
Homologation (Crystal Led)	Jaune-auto: EUR TA1 E3 007070	Bleu: EUR TB1 E3 007070
Homologation (Crystal 8X Led)	Jaune-auto: EUR TA1 E3 007105 Rouge: EUR TR1 E3 007105	Bleu: EUR TB1 E9 001320

TECHNISCHE DATEN

Spannung	12/24V dc	
Optische Gruppe	Nr. 8 led mit PMMA sekundärer Optik	
Stromverbrauch (Crystal 8X Led)	Spannung 12V: 1,7A	Spannung 24V: 0,8A
Stromverbrauch (Crystal Led)	Spannung 12V: 0,9A	Spannung 24V: 0,45A
IP (Schutzart nach EN 60598-1)	IP 66	
Betriebstemperatur (Dauerbetrieb)	-30°C +50°C	
Blitzgeschwindigkeit (Crystal 8X Led)	130 ± 10 Blitze pro Minute	
Umdrehungen pro Minute (Crystal Led)	130 ± 10 RPM	
Genehmigung (Crystal Led)	Gelb: EUR TA1 E3 007070	Blau: EUR TB1 E3 007070
Genehmigung (Crystal 8X Led)	Gelb: EUR TA1 E3 007105 Rot: EUR TR1 E3 007105	Blau: EUR TB1 E9 001320

DATOS TÉCNICOS

Tensión de alimentación	12/24V dc	
Grupo óptico	n. 8 led con óptica secundaria de PMMA	
Consumo (Crystal 8X Led)	Alimentación 12V: 1,7A	Alimentación 24V: 0,8A
Consumo (Crystal Led)	Alimentación 12V: 0,9A	Alimentación 24V: 0,45A
IP (grado de protección según EN 60598-1)	IP66	
Temperatura de servicio (en servicio continuo)	-30°C +50°C	
Velocidad de destello (Crystal 8X Led)	130 ± 10 Flash/min	
Velocidad de rotación (Crystal Led)	130 ± 10 RPM	
Homologación (Crystal Led)	Ámbar: EUR TA1 E3 007070	Azul: EUR TB1 E3 007070
Homologación (Crystal 8X Led)	Ámbar: EUR TA1 E3 007105 Rojo: EUR TR1 E3 007105	Azul: EUR TB1 E9 001320

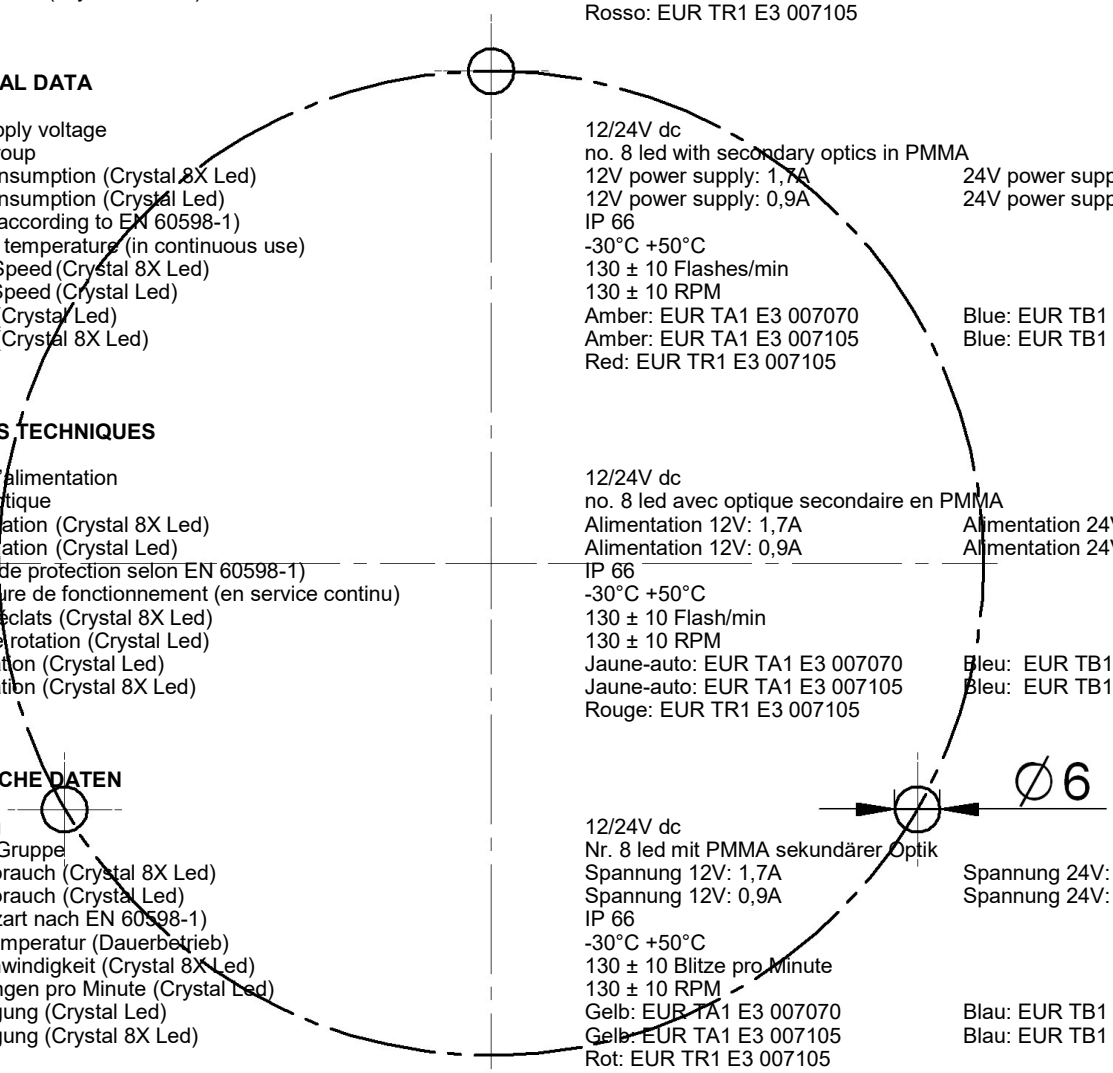

NON SMALTIRE COME RIFIUTO URBANO - NOT TO BE DISPOSED OF AS COMMON WASTE - NE PAS ELIMINER COMME DECHET URBAIN
NICHT ÜBER DIE NORMALE SAMMLUNG VON HAUSMÜLL ENTSORGEN - NO ELIMINAR COMO DESECHO URBANO

- L' INSTALLAZIONE DEVE ESSERE EFFETTUATA DA PERSONALE SPECIALIZZATO -
- INSTALLATION MUST BE CARRIED OUT BY QUALIFIED PERSONNEL -
- L' INSTALLATION DOIT ETRE EFFECTUEE PAR UN PERSONNEL SPECIALISE - DIE INSTALLATION IST VON EINER FACHKRAFT VORZUNEHMEN -
- LA INSTALACIÓN DEBERÁ REALIZARSE POR PERSONAL ESPECIALIZADO -

10/2022 - Ref. 01290140