SIRENA

MANUALS

LANGUAGE SELECTION

ITALIANO

ENGLISH

FRANÇAIS

DEUTSCH

ESPAÑOL

PORTUGUÊS

Sirena SpA C.so Moncenisio, 5-10-12-14-16 10090 ROSTA (TO) | Italia
Tel. +39 011 95 68 555 Fax +39 011 95 67 928 www.sirena.it E-mail: info@sirena.it

11/2023 Ref 13-060-2203-000

EL-7L

ISTRUZIONI DI INSTALLAZIONE E UTILIZZO

IT

CERTIFICAZIONI		
UK CA	CE	

	AT	BE	CY	DK	DE	EE	FR	EL	IT	LU	NO	PT
	SI	ES	SE	CH	NL	BG	IE	HU	MT	IS	LI	TR

Il fabbricante, SIRENA S.p.A., dichiara che il tipo di apparecchiatura radio EL-7L è conforme alla direttiva 2014/53/UE.

DIMENSIONALI

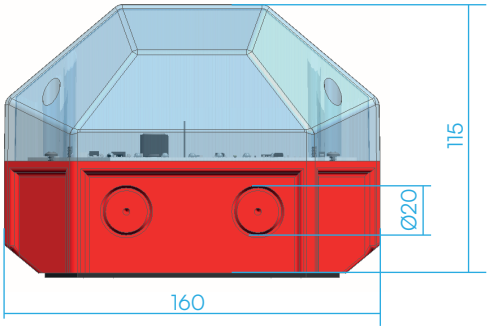

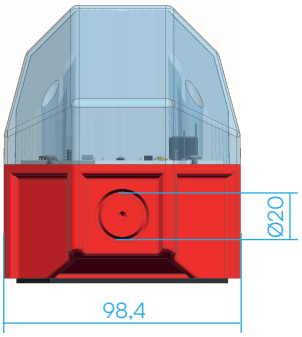

DATI TECNICI

	EL-7L	EL-7L MULTI					
V ⎓	24	12	-	24	-	48	60
V ∿	-	-	12*	-	24	-	-
mA	800	1800	2200	700	900	350	300
Inrush current (A) t<15ms	1,7	4	5	6	10	14	17

T	-40°C +60°C	IP	66 69K

*Alimentando la EL-7L a 12Vac, l'assorbimento potrebbe raggiungere picchi di 2,7A durante i primi 10s.

INSTALLAZIONE

A) Separare le due parti della EL-7L svitando le 4 viti poste ai lati
B) Fissare la base alla parete forando i prefori interni con una punta Ø5
C) Cablare il circuito alla rete
D) Richiudere la EL-7L utilizzando una coppia di chiusura di 1,3N

N.B. Per l'ingresso dei cavi utilizzare pressacavi M20 con protezione minima IP66/69K
N.B. Se montata a parete orientarla sempre con la scritta NFC presente sul circuito/cupola verso il basso

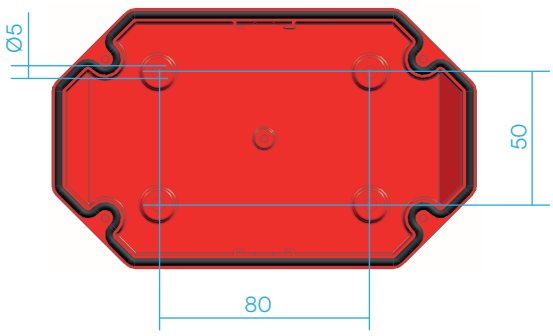

CABLAGGIO E ALIMENTAZIONE

P1IN: Morsetto ingresso alimentazione
P1OUT: Morsetto di uscita (per collegamento in serie)

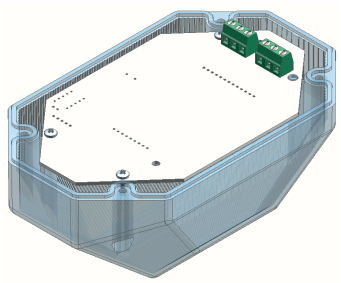

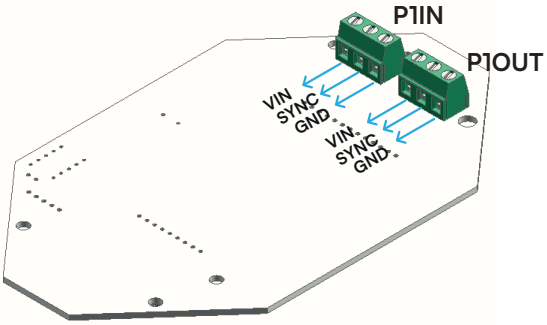

VIN: tensione di alimentazione (+)
SYNC: sincronismo
GND: tensione di alimentazione (-)

Per l'alimentazione si consiglia di utilizzare un cavo schermato di sezione AWG minima in relazione agli assorbimenti presenti nella tabella dei dati tecnici ed al numero di EL-7L collegate.

EFFETTI LUMINOSI

La scelta degli effetti luminosi può essere fatta collegandosi alla EL-7L attraverso l'NFC, utilizzando l'applicazione dedicata da installare sul cellulare.

Gli effetti disponibili sono:
Luce fissa - Singolo flash (Fpm 85) - Doppio flash (Fpm 2Fx80) - Strobo - Triplo flash (Fpm 3Fx42)

IMPOSTAZIONE TRAMITE APPLICAZIONE

Tramite l'applicazione "MySirena" da installare sul dispositivi con sistema iOS e Android, è possibile impostare l'effetto luminoso desiderato e la modalità di lampeggio.
L'applicazione è scaricabile dai link:
iOS: https://apps.apple.com/app/mysirena/id1671784900
Android: https://play.google.com/store/apps/details?id=com.mysirena.app&gl=IT
oppure tramite il QR qui sotto.
N.B.: l'applicazione può essere utilizzata solo con telefoni con integrato un lettore NFC.
Dopo aver aperto l'applicazione e selezionato il prodotto EL-7L, sarà possibile leggere o salvare una nuova configurazione della luce appoggiando il telefono nella zona dove è presente la scritta NFC.

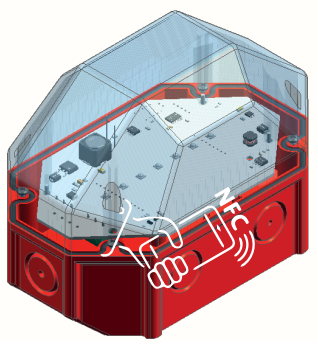

NFC Freq.:13,56Mhz

N.B.: Per maggiori informazioni consultare il tutorial all'interno dell'applicazione.

MySirena

Download on the App Store
GET IT ON Google Play

SINCRONISMO

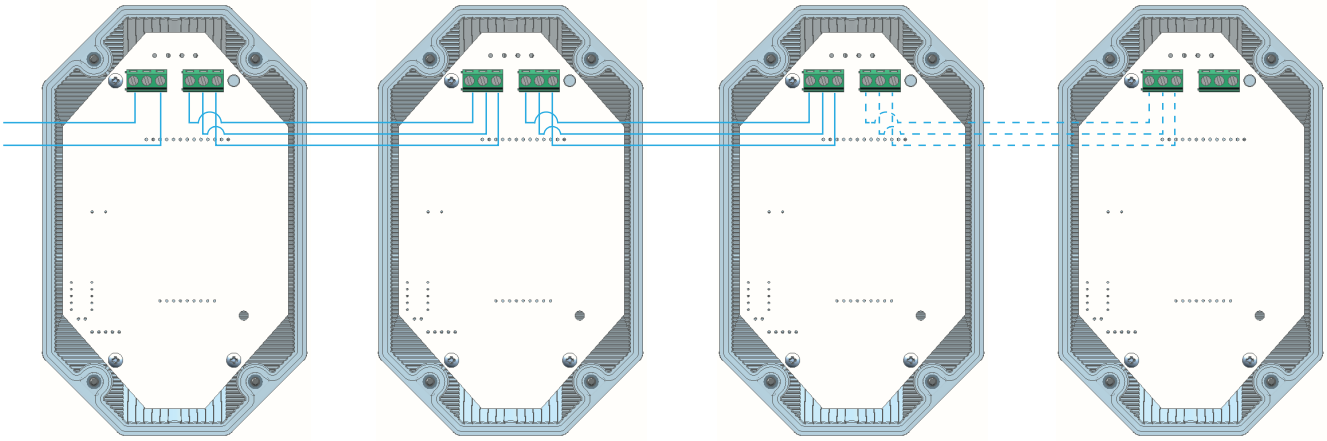

Con la modalità simultanea utiliizare un cavo di collegamento tra i dispositivi lungo al massimo 13m, mentre in modalità sequenziale la lunghezza massima è di 5m.

⚠ **Il collegamento può essere effettuato fino a un massimo di 7 EL-7L.**

⚠ **AWG min. cavo SYNC: 24**

ISTRUZIONI DI SICUREZZA

⚠	TOGLIERE TENSIONE PRIMA DI INTERVENIRE SUL PRODOTTO
⚠	L'INSTALLAZIONE DEVE ESSERE EFFETTUATA SOLO DA PERSONALE SPECIALIZZATO
🗑	NON SMALTIRE COME RIFIUTO URBANO
⚠	L'ESPOSIZIONE ALLA RADIOFREQUENZA DEL DISPOSITIVO NFC NON E' CONSIDERATA DANNOSA PER IL CORPO UMANO

Sirena SpA C.so Moncenisio, 5-10-12-14-16 10090 ROSTA (TO) | Italia
Tel. +39 011 95 68 555 Fax +39 011 95 67 928 www.sirena.it E-mail: info@sirena.it

11/2023 Ref 13-060-2203-000

EL-7L

INSTALLATION AND USE INSTRUCTIONS

EN

CERETIFICATIONS		
UK CA	CE	

	AT	BE	CY	DK	DE	EE	FR	EL	IT	LU	NO	PT
	SI	ES	SE	CH	NL	BG	IE	HU	MT	IS	LI	TR

Hereby, SIRENA S.p.A. declares that the radio equipment type EL-7L is in compliance with Directive 2014/53/EU.

DIMENSIONS

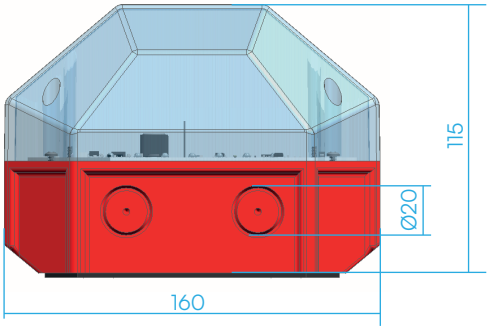

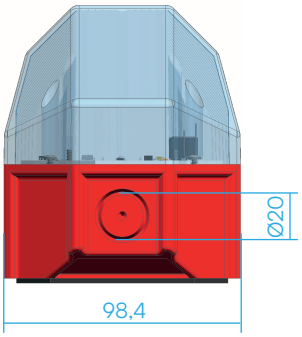

TECHNICAL DATA

	EL-7L	EL-7L MULTI					
V ⎓	24	12	-	24	-	48	60
V ∿	-	-	12*	-	24	-	-
mA	800	1800	2200	700	900	350	300
Inrush current (A) t<15ms	1,7	4	5	6	10	14	17

T	-40°C +60°C	IP	66 69K

*When powering the EL-7L at 12Vac, the absorption could reach peaks of 2.7A during the first 10s.

INSTALLATION

A) Separate the two parts of the EL-7L by unscrewing the 4 screws on the sides
B) Fix the base to the wall by drilling the internal pre-holes with a Ø5 bit
C) Wire the circuit to the network
D) Close the EL-7L using a closing torque of 1,3N

N.B. For cable entry, use M20 cable glands with minimum protection IP66/69K
N.B. If mounted on the wall, always orient it with the NFC writing on the circuit/dome facing downwards

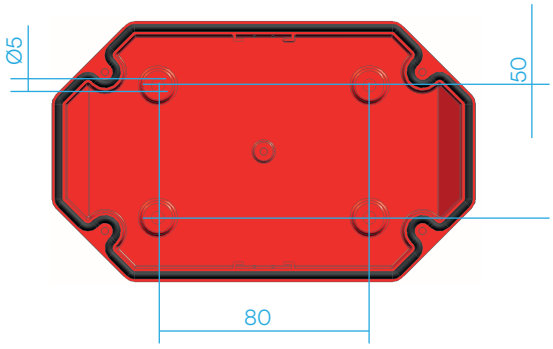

WIRING AND POWER SUPPLY

P1IN: Power input terminal
P1OUT: Power output terminal (for series connection)

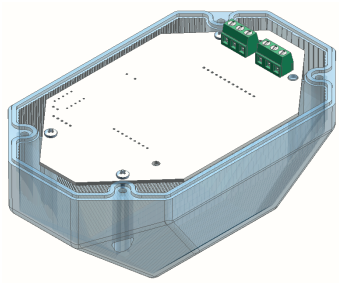

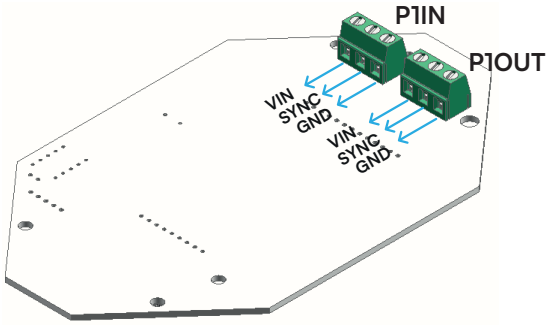

VIN: supply voltage (+)
SYNC: synchronism
GND: supply voltage (-)

For the power supply we recommend using a shielded cable with a minimum AWG section in relation to the absorptions present in the technical data table and the number of EL-7Ls connected.

LIGHTING EFFECTS

The choice of light effects can be made by connecting to the EL-7L via NFC, using the dedicated application to be installed on the mobile phone.

The available effects are:
Fixed light - Single flash (Fpm 85) - Double flash (Fpm 2Fx80) - Strobe - Triple flash (Fpm 3Fx42)

SETTING THROUGH THE APPLICATION

Through the "MySirena" application to be installed on devices with iOS and Android systems, it is possible to set the desired lighting effect and the flashing mode.
The application can be downloaded from the links:
iOS: https://apps.apple.com/app/mysirena/id1671784900
Android: https://play.google.com/store/apps/details?id=com.mysirena.app&gl=IT
or via the QR below.
N.B.: the application can only be used with phones with an integrated NFC reader.
After opening the application and selecting the EL-7L product, it will be possible to read or save a new light configuration by placing the phone in the area where the NFC writing is present.

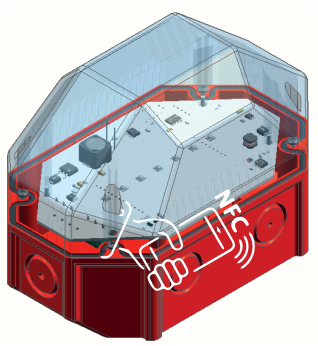

NFC Freq.:13,56Mhz

N.B.: For more information, consult the tutorial within the application.

MySirena

Download on the App Store
GET IT ON Google Play

SYNCHRONISM

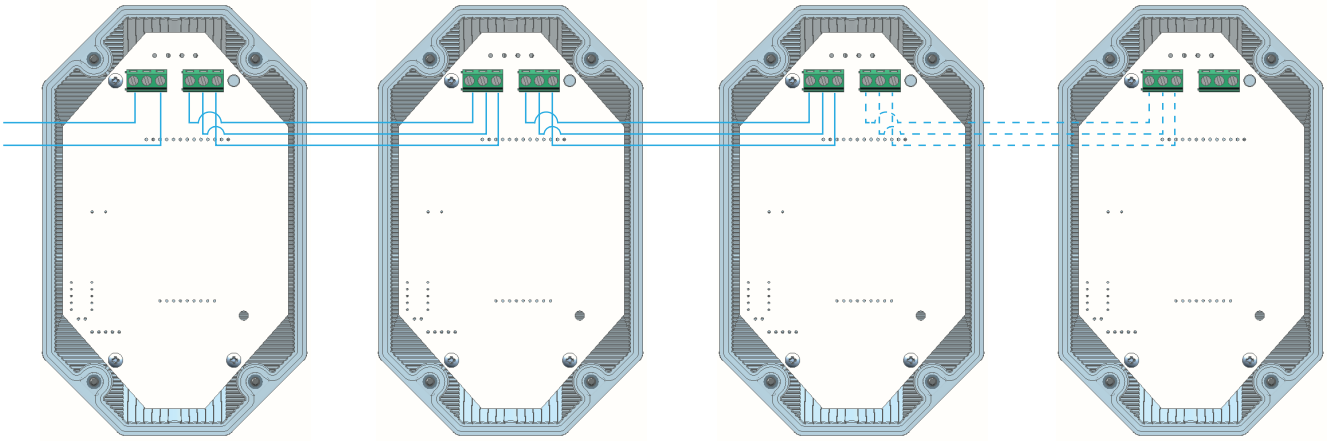

With simultaneous mode, use a connection cable between the devices of a maximum length of 13m, while in sequential mode the maximum length is 5m.

⚠ **The connection can be made up to a maximum of 7 EL-7L.**

⚠ **AWG min. SYNC cable: 24**

SAFETY INSTRUCTIONS

⚠	DISCONNECT THE VOLTAGE BEFORE WORKING ON THE PRODUCT
⚠	INSTALLATION MUST BE CARRIED OUT BY SPECIALIZED PERSONNEL ONLY
🗑	DO NOT DISPOSE OF AS MUNICIPAL WASTE
⚠	EXPOSURE TO RADIO FREQUENCY FROM THE NFC DEVICE IS NOT CONSIDERED HARMFUL TO THE HUMAN BODY

Sirena SpA C.so Moncenisio, 5-10-12-14-16 10090 ROSTA (TO) | Italia
Tel. +39 011 95 68 555 Fax +39 011 95 67 928 www.sirena.it E-mail: info@sirena.it

11/2023 Ref 13-060-2203-000

EL-7L

INSTRUCTIONS D'INSTALLATION ET D'UTILISATION

FR

CERETIFICATIONS		
UK CA	CE	

AT	BE	CY	DK	DE	EE	FR	EL	IT	LU	NO	PT
SI	ES	SE	CH	NL	BG	IE	HU	MT	IS	LI	TR

Le soussigné, SIRENA S.p.A., déclare que l'équipement radioélectrique du type EL-7L est conforme à la directive 2014/53/UE.

DIMENSIONNEL

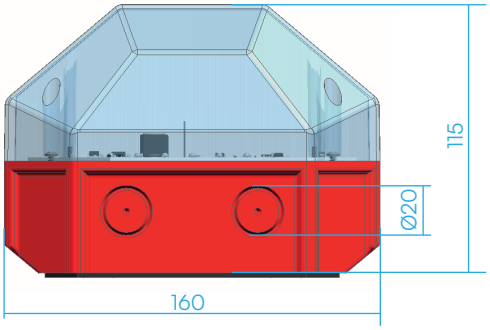

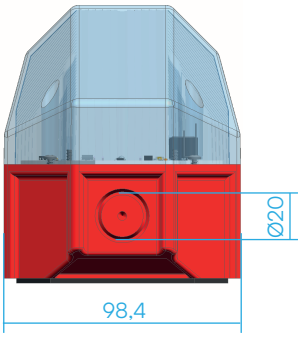

DONNÉES TECHNIQUES

	EL-7L	EL-7L MULTI					
V ⎓	24	12	-	24	-	48	60
V ∿	-	-	12*	-	24	-	-
mA	800	1800	2200	700	900	350	300
Inrush current (A) t<15ms	1,7	4	5	6	10	14	17

T	-40°C +60°C	IP	66 69K

*Lorsque la EL-7L est alimenté à 12Vac, l'absorption peut atteindre des pics de 2,7 A au cours des 10 premières secondes.

INSTALLATION

A) Séparez les deux parties de la EL-7L en dévissant les 4 vis sur les côtés
B) Fixer la base au mur en perçant les pré-trous internes avec une mèche Ø5
C) Câbler le circuit au réseau
D) Fermez la EL-7L avec un couple de fermeture de 1,3N

N.B. Pour l'entrée de câble, utiliser des presse-étoupes M20 avec une protection minimale IP66/69K
N.B. S'il est monté au mur, orientez-le toujours avec l'écriture NFC sur le circuit/dôme tournée vers le bas.

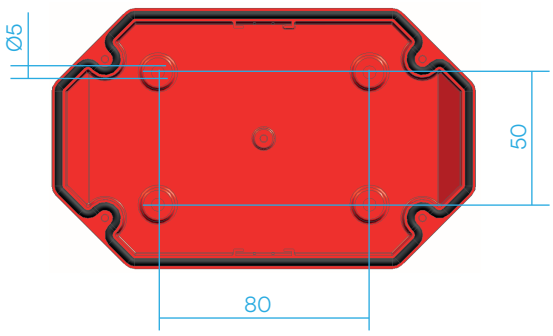

CÂBLAGE ET ALIMENTATION

P1IN: Borne d'entrée d'alimentation
P1OUT: Borne de sortie (pour connexion en série)

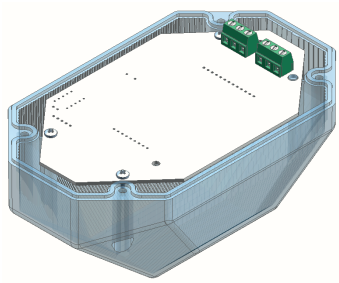

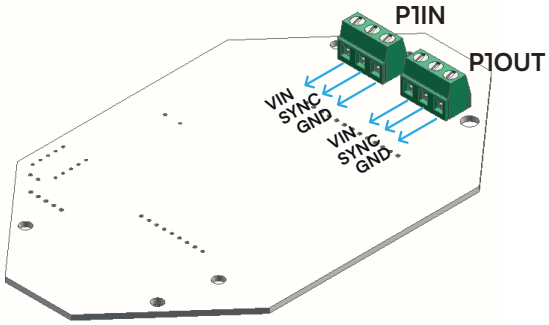

VIN: tension d'alimentation (+)
SYNC: synchronisme
GND: tension d'alimentation (-)

Pour l'alimentation électrique, nous recommandons d'utiliser un câble blindé avec une section AWG minimale en fonction des absorptions présentes dans le tableau des données techniques et du nombre d'EL-7L connectés.

EFFETS DE LUMIÈRE

Le choix des effets de lumière peut se faire connectant a la EL-7L via NFC, à l'aide de l'application dédiée à installer sur le téléphone mobile.

Les effets disponibles sont :
Lumière fixe - Flash simple (Fpm 85) - Flash double (Fpm 2Fx80) - Stroboscope - Triple flash (Fpm 3Fx42)

RÉGLAGE PAR L'APPLICATION

Grâce à l'application « MySirena » à installer sur les appareils dotés de systèmes iOS et Android, il est possible de définir l'effet d'éclairage souhaité et le mode de clignotement.
L'application peut être téléchargée à partir des liens :
iOS : https://apps.apple.com/app/mysirena/id1671784900
Android : https://play.google.com/store/apps/details?id=com.mysirena.app&gl=IT
ou via le QR ci-dessous.
N.B.: l'application n'est utilisable qu'avec les téléphones équipés d'un lecteur NFC intégré.
Après avoir ouvert l'application et sélectionné le produit EL-7L, il sera possible de lire ou de sauvegarder une nouvelle configuration de la lumière en plaçant le téléphone dans la zone où l'écriture NFC est présente.

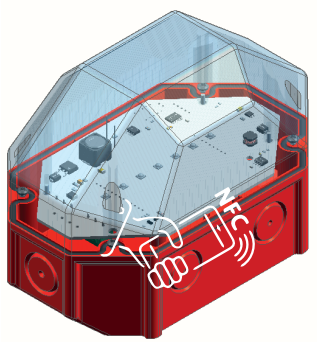

NFC Freq.:13,56Mhz

N.B.: Pour plus d'informations, consultez le tutoriel au sein de l'application.

MySirena

Download on the App Store
GET IT ON Google Play

SYNCHRONISME

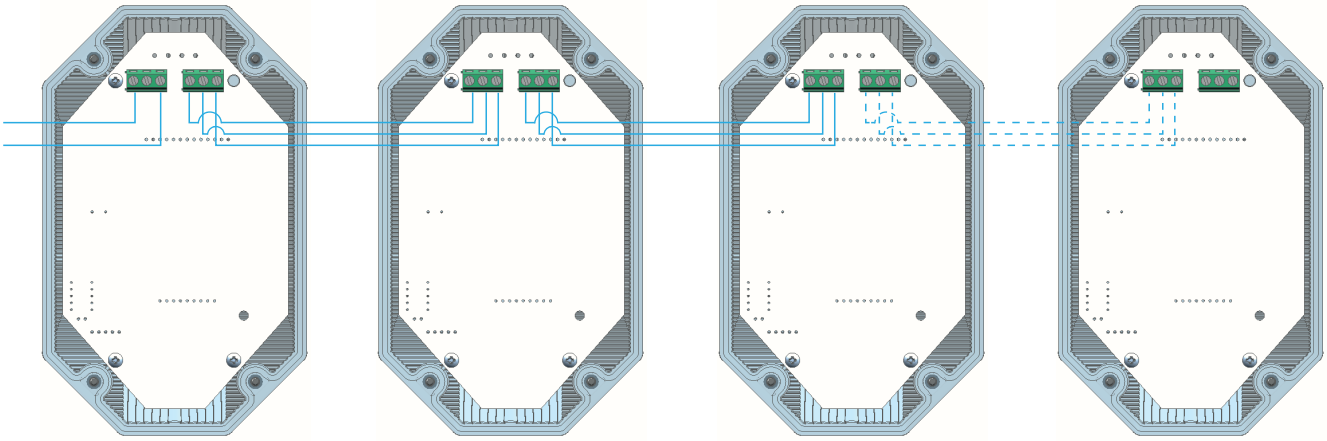

En mode simultané, utilisez un câble de connexion entre les appareils d'une longueur maximale de 13 m, tandis qu'en mode séquentiel la longueur maximale est de 5 m.

⚠ **La connexion peut être établie jusqu'à un maximum de 7 EL-7L.**

⚠ **AWG min. Câble de synchronisation: 24**

CONSIGNES DE SÉCURITÉ

⚠	COUPEZ LA TENSION AVANT DE TRAVAILLER SUR LE PRODUIT
⚠	L'INSTALLATION NE DOIT ÊTRE EFFECTUÉE QUE PAR DU PERSONNEL SPÉCIALISÉ
🗑	NE PAS ÉLIMINER AVEC LES DÉCHETS MUNICIPAUX
⚠	L'EXPOSITION AUX RADIOFRÉQUENCES DE L'APPAREIL NFC N'EST PAS CONSIDÉRÉE NOCIF POUR LE CORPS HUMAIN

Sirena SpA C.so Moncenisio, 5-10-12-14-16 10090 ROSTA (TO) | Italia
Tel. +39 011 95 68 555 Fax +39 011 95 67 928 www.sirena.it E-mail: info@sirena.it

11/2023 Ref 13-060-2203-000

EL-7L

INSTALLATIONS- UND GEBRAUCHSANLEITUNG

D

CERETIFICATIONS		
UK CA	CE	☐

	AT	BE	CY	DK	DE	EE	FR	EL	IT	LU	NO	PT
	SI	ES	SE	CH	NL	BG	IE	HU	MT	IS	LI	TR

Hiermit erklärt SIRENA S.p.A., dass der Funkanlagentyp EL-7L der Richtlinie 2014/53/EU entspricht.

DIMENSIONAL

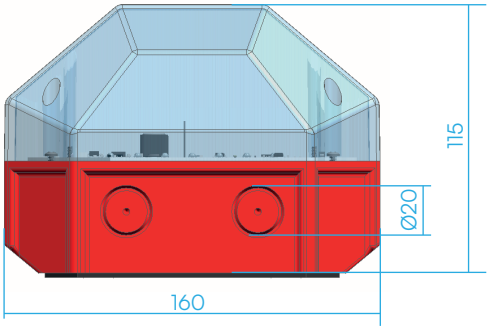

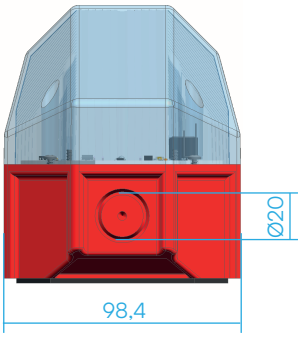

TECHNISCHE DATEN

	EL-7L	EL-7L MULTI					
V ⎓	24	12	-	24	-	48	60
V ∼	-	-	12*	-	24	-	-
mA	800	1800	2200	700	900	350	300
Inrush current (A) t<15ms	1,7	4	5	6	10	14	17

T	-40°C +60°C	IP	66 69K

*Wenn der EL-7L mit 12Vac betrieben wird, kann die Stromaufnahme in den ersten 10 Sekunden Spitzenwerte von 2,7 A erreichen.

INSTALLATION

A) Trennen Sie die beiden Teile des EL-7L, indem Sie die 4 Schrauben an den Seiten lösen
B) Befestigen Sie den Sockel an der Wand, indem Sie die inneren Vorlöcher mit einem Ø5-Bohrer bohren
C) Verdrahten Sie den Stromkreis mit dem Netzwerk
D) Schließen Sie den EL-7L wieder mit einem Schließmoment von 1,3N

Hinweis: Verwenden Sie für die Kabeleinführung M20-Kabelverschraubungen mit mindestens Schutzart IP66/69K
Hinweis: Wenn Sie es an der Wand montieren, richten Sie es immer so aus, dass die NFC-Schrift auf dem Schaltkreis/der Kuppel nach unten zeigt

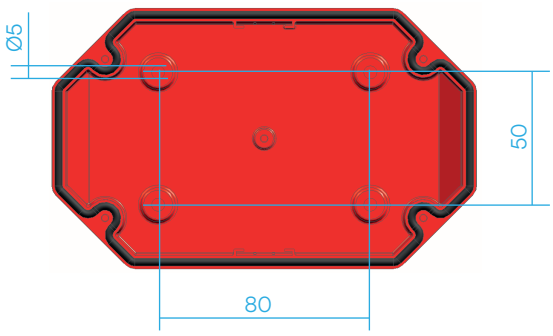

VERKABELUNG UND STROMVERSORGUNG

P1IN: Stromeingangsklemme
P1OUT: Ausgangsklemme (für Reihenschaltung)

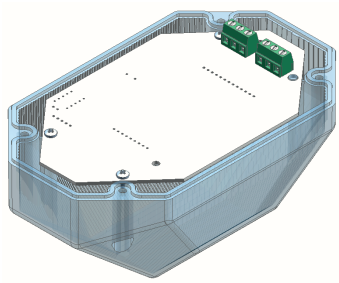

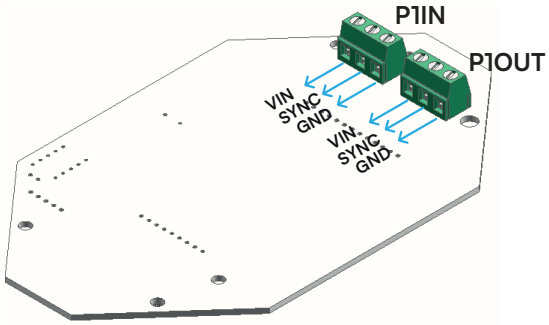

VIN: Versorgungsspannung (+)
SYNC: Synchronismus
GND: Versorgungsspannung (-)

Für die Stromversorgung empfehlen wir die Verwendung eines abgeschirmten Kabels mit einem AWG-Mindestquerschnitt im Verhältnis zu den in der technischen Datentabelle angegebenen Absorptionen und der Anzahl der angeschlossenen EL-7L.

LICHTEFFEKTE

Die Auswahl der Lichteffekte kann durch eine Verbindung mit dem EL-7L über NFC erfolgen, indem die spezielle Anwendung verwendet wird, die auf dem Mobiltelefon installiert wird.

Die verfügbaren Effekte sind:
Festes Licht - Einzelblitz (Fpm 85) - Doppelblitz (Fpm 2Fx80) - Stroboskop - Dreifachblitz (Fpm 3Fx42)

EINSTELLUNG ÜBER DIE ANWENDUNG

Über die Anwendung „MySirena“, die auf Geräten mit iOS- und Android-Systemen installiert werden kann, ist es möglich, den gewünschten Lichteffekt und den Blinkmodus einzustellen.
Die Anwendung kann über die folgenden Links heruntergeladen werden:
iOS: https://apps.apple.com/app/mysirena/id1671784900
Android: https://play.google.com/store/apps/details?id=com.mysirena.app&gl=IT
oder über den QR unten.
Hinweis: Die Anwendung kann nur mit Telefonen mit integriertem NFC-Lesegerät verwendet werden.
Nachdem Sie die Anwendung geöªnet und das Produkt EL-7L ausgewählt haben, können Sie eine neue Lichtkonfiguration lesen oder speichern, indem Sie das Telefon in den Bereich legen, in dem sich die NFC-Schriµ befindet.

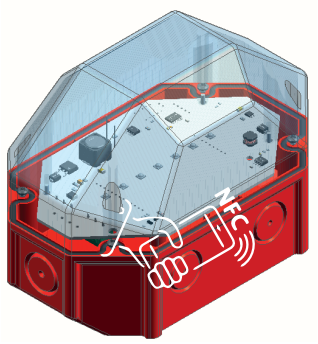

NFC Freq.:13,56Mhz

Hinweis: Weitere Informationen finden Sie im Tutorial in der Anwendung.

MySirena

SYNCHRONISMUS

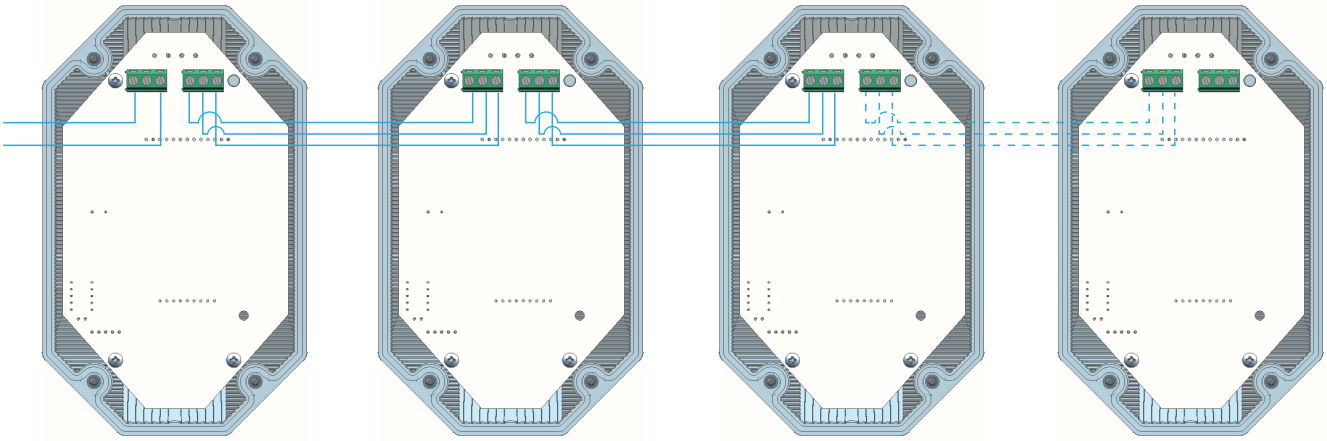

Verwenden Sie im Simultanmodus ein Verbindungskabel zwischen den Geräten mit einer maximalen Länge von 13 m, während im sequentiellen Modus die maximale Länge 5 m beträgt.

⚠ **Die Verbindung kann bis zu maximal 7 EL-7L erfolgen.**

⚠ **AWG min. SYNC-Kabel: 24**

SICHERHEITSHINWEISE

⚠	VOR ARBEITEN AM PRODUKT DIE SPANNUNG ABSCHALTEN
⚠	DIE INSTALLATION DARF NUR VON FACHPERSONAL DURCHGEFÜHRT WERDEN
	NICHT ALS SIEDLUNGSABFALL ENTSORGEN
⚠	DIE BELASTUNG DURCH FUNKFREQUENZEN DURCH DAS NFC-GERÄT GILT NICHT ALS SCHÄDLICH FÜR DEN MENSCHLICHEN KÖRPER

Sirena SpA C.so Moncenisio, 5-10-12-14-16 10090 ROSTA (TO) | Italia
Tel. +39 011 95 68 555 Fax +39 011 95 67 928 www.sirena.it E-mail: info@sirena.it

11/2023 Ref 13-060-2203-000

EL-7L

INSTRUCIONES DE INSTALACIÓN Y UTILIZACIÓN

ES

CERTIFICACIONES		
UK CA	CE	

AT	BE	CY	DK	DE	EE	FR	EL	IT	LU	NO	PT
SI	ES	SE	CH	NL	BG	IE	HU	MT	IS	LI	TR

El fabricante SIRENA S.p.A. declara que el equipo radioeléctrico tipo EL-7L cumple con la Directiva 2014/53/UE.

DIMENSIONAL

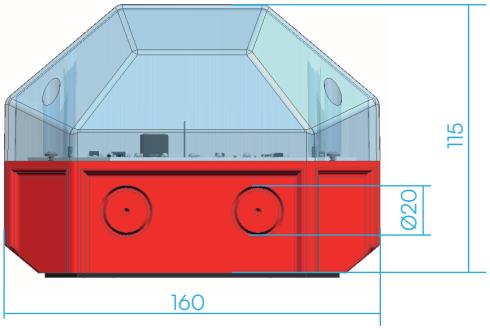

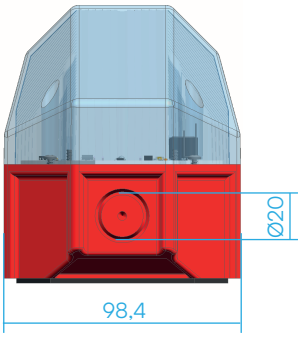

DATOS TÉCNICOS

	EL-7L	EL-7L MULTI					
V ⎓	24	12	-	24	-	48	60
V ∿	-	-	12*	-	24	-	-
mA	800	1800	2200	700	900	350	300
Inrush current (A) t<15ms	1,7	4	5	6	10	14	17

T	-40°C +60°C	IP	66 69K

*Al alimentar la EL-7L a 12Vac, la absorción podría alcanzar picos de 2,7A durante los primeros 10s.

INSTALACIÓN

A) Separar las dos partes de la EL-7L desatornillando los 4 tornillos de los laterales
B) Fijar la base a la pared perforando los preagujeros internos con una broca de Ø5
C) Cablear el circuito a la red.
D) Vuelva a cerrar la EL-7L utilizando un par de cierre de 1,3N

NÓTESE BIEN. Para la entrada de cables utilizar prensaestopas M20 con protección mínima IP66/69K
NÓTESE BIEN. Si se monta en la pared, oriéntelo siempre con la escritura NFC en el circuito/domo hacia abajo.

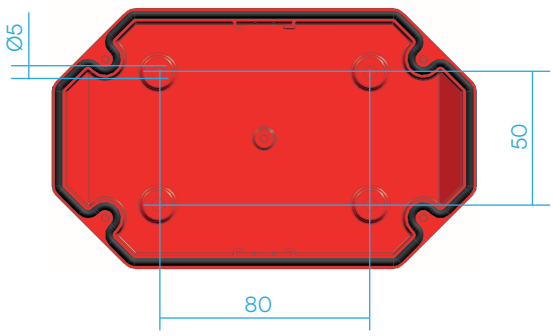

CABLEADO Y ALIMENTACIÓN

P1IN: Terminal de entrada de energía
P1OUT: Terminal de salida (para conexión en serie)

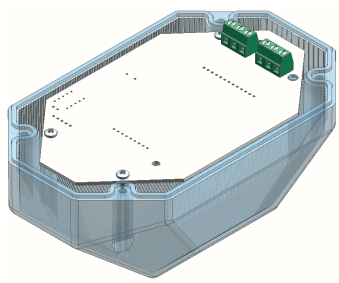

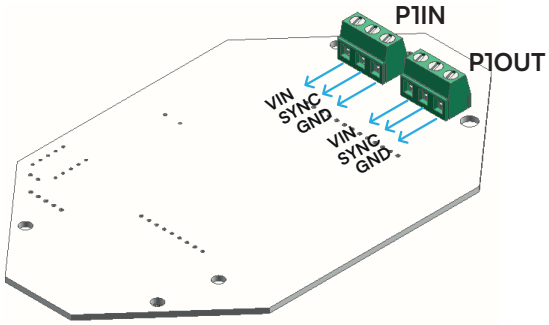

VIN: tensión de alimentación (+)
SYNC: sincronismo
GND: tensión de alimentación (-)

Para la alimentación recomendamos utilizar un cable blindado de sección mínima AWG en relación a las absorciones presentes en la tabla de datos técnicos y al número de EL-7L conectados.

EFECTOS DE ILUMINACIÓN

La elección de los efectos de iluminación se puede realizar conectándose a la EL-7L a través de NFC, utilizando la aplicación dedicada que se instalará en el teléfono móvil.

Los efectos disponibles son:
Luz fija - Flash único (Fpm 85) - Flash doble (Fpm 2Fx80) - Estroboscópica - Flash triple (Fpm 3Fx42)

CONFIGURACIÓN A TRAVÉS DE LA APLICACIÓN

A través de la aplicación "MySirena" para instalar en dispositivos con sistema iOS y Android, es posible configurar el efecto de iluminación deseado y el modo de parpadeo.
La aplicación se puede descargar desde los enlaces:
iOS: https://apps.apple.com/app/mysirena/id1671784900
Android: https://play.google.com/store/apps/details?id=com.mysirena.app&gl=IT
o a través del QR a continuación.
N.B.: la aplicación sólo se puede utilizar con teléfonos con lector NFC integrado.
Después de abrir la aplicación y seleccionar el producto EL-7L, será posible leer o guardar una nueva configuración de la luz colocando el teléfono en el área donde está presente la escritura NFC.

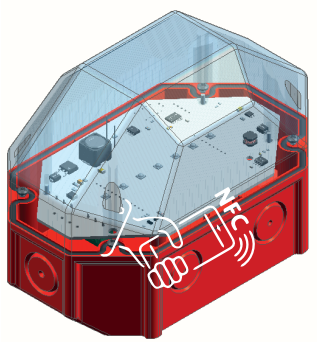

NFC Freq.:13,56Mhz

N.B.: Para más información consulta el tutorial dentro de la aplicación.

MySirena

Download on the App Store
GET IT ON Google Play

SINCRONISMO

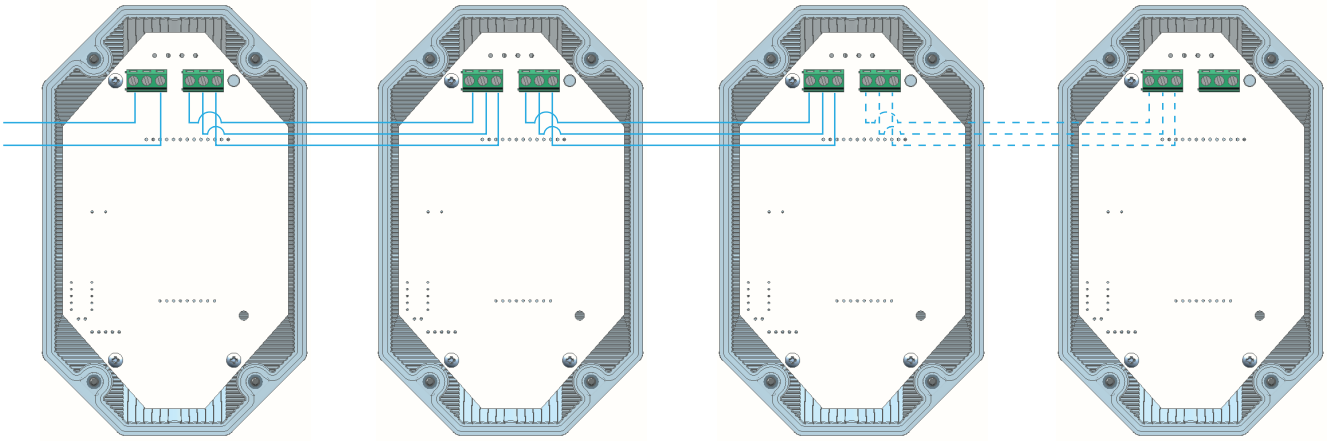

Con modo simultáneo utilice un cable de conexión entre los dispositivos de una longitud máxima de 13m, mientras que en modo secuencial la longitud máxima es de 5m.

⚠ **La conexión se puede realizar hasta un máximo de 7 EL-7L.**

⚠ **AWG mín. Cable de sincronización: 24**

INSTRUCCIONES DE SEGURIDAD

⚠	QUITAR LA TENSIÓN ANTES DE TRABAJAR EN EL PRODUCTO
⚠	LA INSTALACIÓN DEBE SER REALIZADA ÚNICAMENTE POR PERSONAL ESPECIALIZADO
🗑	NO ELIMINAR COMO RESIDUOS MUNICIPALES
⚠	LA EXPOSICIÓN A LA RADIOFRECUENCIA DEL DISPOSITIVO NFC NO SE CONSIDERA DAÑINA PARA EL CUERPO HUMANO

Sirena SpA C.so Moncenisio, 5-10-12-14-16 10090 ROSTA (TO) | Italia
Tel. +39 011 95 68 555 Fax +39 011 95 67 928 www.sirena.it E-mail: info@sirena.it

11/2023 Ref 13-060-2203-000

EL-7L

INSTRUÇÕES DE INSTALAÇÃO E UTILIZAÇÃO

P

CERTIFICAÇÕES		
UK CA	CE	

	AT	BE	CY	DK	DE	EE	FR	EL	IT	LU	NO	PT
	SI	ES	SE	CH	NL	BG	IE	HU	MT	IS	LI	TR

O abaixo assinado SIRENA S.p.A. declara que o presente tipo de equipamento de rádio EL-7L está em conformidade com a Diretiva 2014/53/UE.

DIMENSIONAL

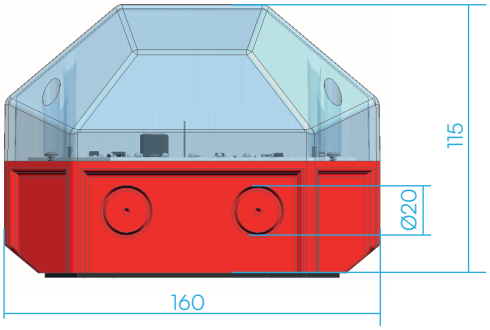

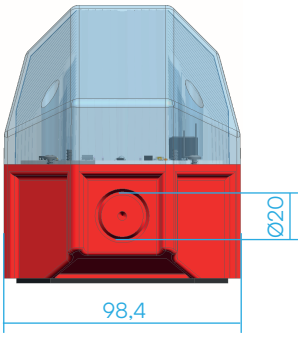

DADOS TÉCNICOS

	EL-7L	EL-7L MULTI					
V ⎓	24	12	-	24	-	48	60
V ∿	-	-	12*	-	24	-	-
mA	800	1800	2200	700	900	350	300
Inrush current (A) t<15ms	1,7	4	5	6	10	14	17

*Ao alimentar a EL-7L a 12Vac, a absorção pode atingir picos de 2,7A durante os primeiros 10s.

T	-40°C +60°C	IP	66 69K

INSTALAÇÃO

A) Separe as duas partes da EL-7L desaparafusando os 4 parafusos nas laterais
B) Fixe a base na parede fazendo os pré-furos internos com uma broca Ø5
C) Conecte o circuito à rede
D) Feche a EL-7L usando um torque de fechamento de 1,3N

N. B. Para entrada de cabos utilizar prensa-cabos M20 com proteção mínima IP66/69K
N. B. Se montado na parede, sempre oriente-o com a inscrição NFC no circuito/dome voltada para baixo

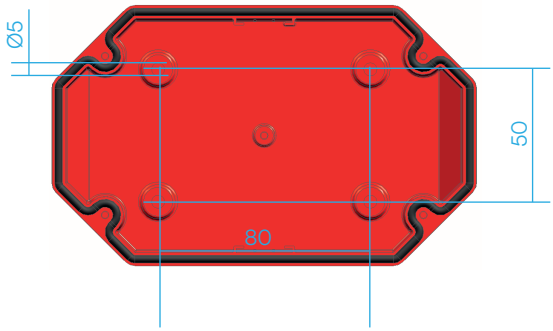

FIAÇÃO E FONTE DE ALIMENTAÇÃO

P1IN: Terminal de entrada de energia
P1OUT: Terminal de saída (para conexão em série)

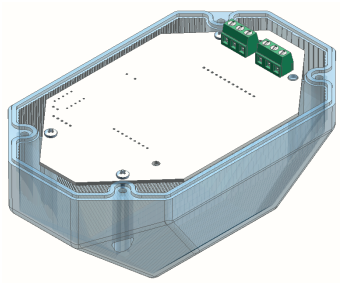

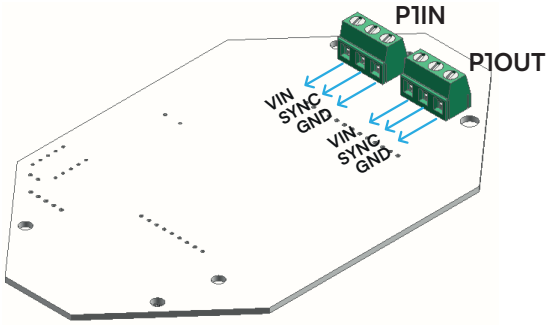

VIN: tensão de alimentação (+)
SINCRONIZAÇÃO: sincronismo
GND: tensão de alimentação (-)

Para a alimentação recomendamos utilizar um cabo blindado com seção AWG mínima em relação às absorções presentes na tabela de dados técnicos e à quantidade de EL-7L conectados.

EFEITOS DE LUZ

A escolha dos efeitos de luz pode ser feita através da ligação à EL-7L via NFC, através da aplicação dedicada a instalar no telemóvel.

Os efeitos disponíveis são:
Luz fixa - Flash único (Fpm 85) - Flash duplo (Fpm 2Fx80) - Strobe - Flash triplo (Fpm 3Fx42)

CONFIGURAÇÃO VIA APLICATIVO

Através do aplicativo “MySirena” a ser instalado em aparelhos com sistema iOS e Android, é possível definir o efeito de iluminação desejado e o modo de piscar.
O aplicativo pode ser baixado nos links:
iOS: https://apps.apple.com/app/mysirena/id1671784900
Android: https://play.google.com/store/apps/details?id=com.mysirena.app&gl=IT
ou através do QR abaixo.
Nota: a aplicação só pode ser utilizada com telemóveis com leitor NFC integrado.
Após abrir o aplicativo e selecionar o produto EL-7L, será possível ler ou salvar uma nova configuração de la luz colocando o telefone na área onde está presente a escrita NFC.

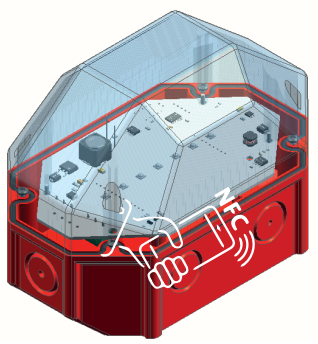

NFC Freq.:13,56Mhz

N.B.: Para mais informações, consulte o tutorial dentro do aplicativo.

MySirena

Download on the App Store
GET IT ON Google Play

SINCRONISMO

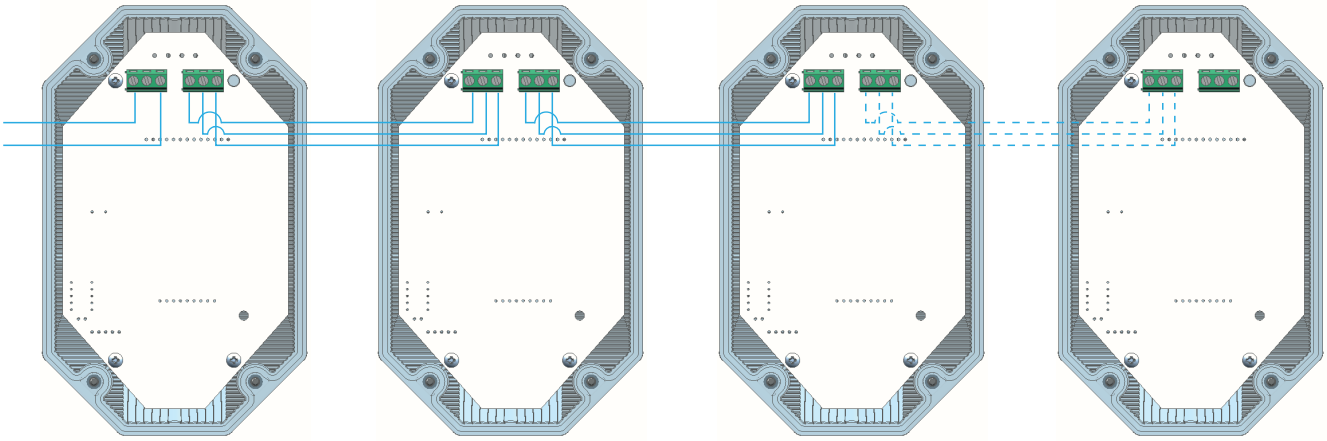

No modo simultâneo, utilize um cabo de conexão entre os dispositivos com comprimento máximo de 13m, enquanto no modo sequencial o comprimento máximo é de 5m.

⚠ **A conexão pode ser feita até um máximo de 7 EL-7Ls.**

⚠ **AWG mín. Cabo de sincronização: 24**

INSTRUÇÕES DE SEGURANÇA

⚠	REMOVA A TENSÃO ANTES DE MUDAR O PRODUTO
⚠	A INSTALAÇÃO DEVE SER REALIZADA APENAS POR PESSOAL ESPECIALIZADO
🗑	NÃO ELIMINEM COMO RESÍDUOS URBANOS
⚠	A EXPOSIÇÃO À RÁDIOFREQUÊNCIA DO DISPOSITIVO NFC NÃO É CONSIDERADA NOCIVA AO CORPO HUMANO

Sirena SpA C.so Moncenisio, 5-10-12-14-16 10090 ROSTA (TO) | Italia
Tel. +39 011 95 68 555 Fax +39 011 95 67 928 www.sirena.it E-mail: info@sirena.it

11/2023 Ref 13-060-2203-000