SiRENA

ELYPS

IP 65 Class 2

- ISTRUZIONI DI INSTALLAZIONE E UTILIZZO - INSTALLATION AND APPLICATION INSTRUCTIONS -
- INSTRUCTIONS D' INSTALLATION ET D' UTILISATION - INSTALLATIONS- UND BEDIENUNGSANLEITUNG -
- INSTRUCCIONES DE INSTALACIÓN Y EMPLEO -

DIMENSIONALI - DIMENSIONS - DIMENSIONS - ABMESSUNGEN - DIMENSIONES

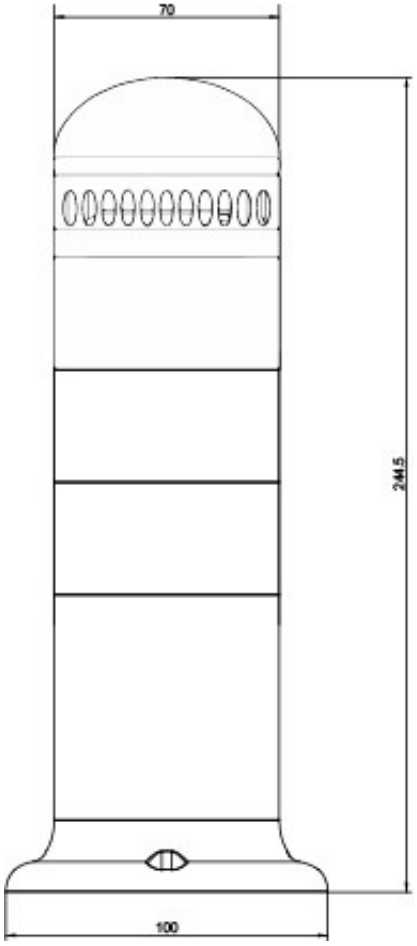

c UL us

E194312
IND.CONT.EQ.
ENCLOSURE TYPE 4X

TEMPERATURE RATINGS

MODEL	ELECTRICAL RATING	TEMPERATURE RATING
ELYPS	24V ACDC	-30°C - +60° C

INSTALLAZIONE - INSTALLATION - INSTALLATION - INSTALLATION - INSTALACIÓN

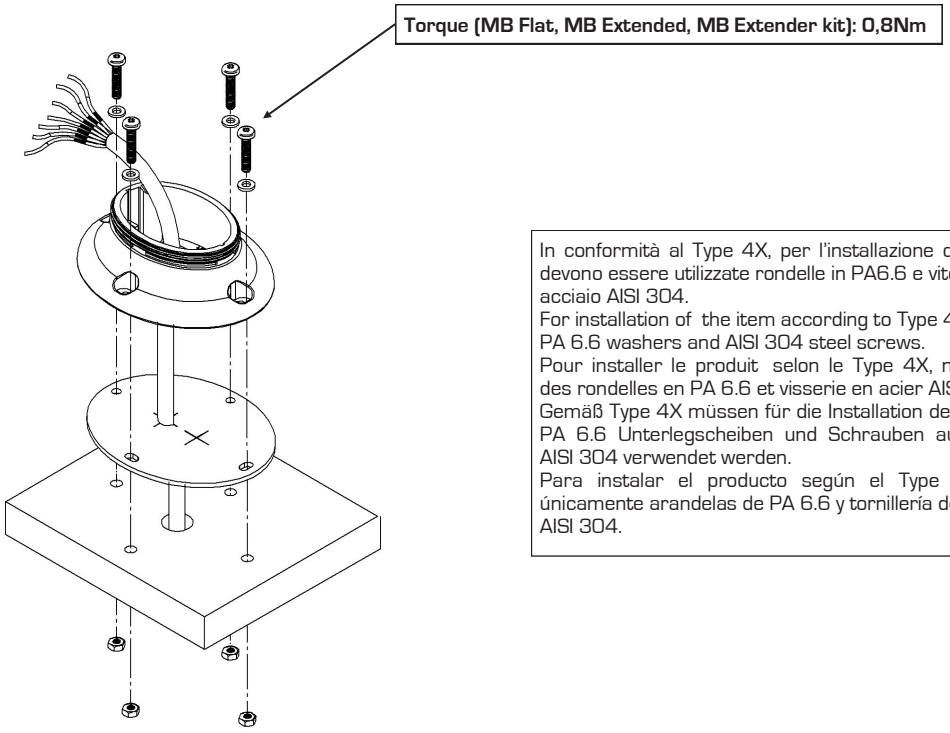

In conformità al Type 4X, per l'installazione del prodotto, devono essere utilizzate rondelle in PA6.6 e viterie in acciaio AISI 304.
For installation of the item according to Type 4X, use PA 6.6 washers and AISI 304 steel screws.
Pour installer le produit selon le Type 4X, n'utiliser que des rondelles en PA 6.6 et visserie en acier AISI 304.
Gemäß Type 4X müssen für die Installation des Produktes PA 6.6 Unterlegscheiben und Schrauben aus Edelstahl AISI 304 verwendet werden.
Para instalar el producto según el Type 4X, utilisar únicamente arandelas de PA 6.6 y tornillería de acero AISI 304.

COLLEGAMENTO ELETTRICO - ELECTRICAL WIRING - RACCORDEMENT ELECTRIQUE
ELEKTRISCHE VERBINDUNG - CONEXIÓN ELÉCTRICA

Schema di collegamento - Wiring diagram - Schéma de raccordement - Anschlußplan - Esquema de conexión

ASSICURARSI CHE LA TENSIONE DI ALIMENTAZIONE DEI MODULI DI SEGNALAZIONE SIA UGUALE A QUELLA DI RETE!
ENSURE THAT THE POWER SUPPLY VOLTAGE OF THE MODULE IS THE SAME AS THAT OF THE NETWORK!
VEILLER À CE QUE LA TENSION D'ALIMENTATION DES ÉLÉMENTS DE SIGNALISATION CORRESPOND À LA TENSION DU RÉSEAU!
ACHTEN SIE AUF GLEICHE VERSORGUNGSPANNUNG VON NETZ UND SIGNALELEMENTE!
VERIFICAR QUE LA TENSIÓN DE ALIMENTACIÓN DE LOS MÓDULOS DE SEÑALACIÓN SEA LA MISMA DE LA RED!

- L'INSTALLAZIONE DEVE ESSERE EFFETTUATA DA PERSONALE SPECIALIZZATO.
  SULLA LINEA DI ALIMENTAZIONE USARE FUSIBILI RITARDATI DIMENSIONATI A SECONDA DELLA TENSIONE.
- INSTALLATION MUST BE MADE BY TRAINED PERSONNEL.
  ON THE POWER SUPPLY LINE USE APPROPRIATE TIME-LAG FUSES ACCORDING TO THE VOLTAGE.
- L'INSTALLATION DOIT ÊTRE EFFECTUÉE PAR DES PROFESSIONNELS.
  SUR LA LIGNE D'ALIMENTATION UTILISER DES FUSIBLES RETARDÉS DIMENSIONNÉS SELON LA TENSION.
- INSTALLATION NUR DURCH FACHLEUTE.
  FÜR DIE ZULEITUNG TRÄGE SICHERUNGEN VERWENDEN, DIE NACH DER SPANNUNG ZU BEMESSEN SIND.
- LA INSTALACIÓN TIENE QUE SER EFECTUADA POR PERSONAL ESPECIALIZADO.
  EN LA LÍNEA DE ALIMENTACIÓN EMPLEAR FUSIBLES LENTOS ADECUADOS SEGÚN EL VOLTAJE.

Solo per dispositivi con voltaggio 12-24 Vac/Vdc: l'alimentazione deve essere collegata solamente ad una sorgente "Classe 2" o "voltaggio limitato corrente limitata (LVLC)"
For devices rated 12-24 Vac/Vdc only: Power supply shall be connected to a "Class 2" or "Limited Voltage Limited Current (LVLC)" source only
Que pour dispositifs avec tension 12-24 Vac / Vdc: l'alimentation doit être branchée seulement à une source "Classe 2" ou "voltage limité courant limité (LVLC)"
Nur für Geräte mit Nennspannung 12-24 Vac/Vdc: Die Stromversorgung soll nur an einer „Klasse 2" oder einer "Limited Voltage Limited Current (LVLC)" Quelle angeschlossen werden.
Sólo para dispositivos con voltaje 12-24 Vac / Vdc: la alimentación tiene que ser conectada sólo a una fuente "Clase 2" o "voltaje limitado corriente limitada (LVLC)"

ELYPS WM LT - 24V ACDC

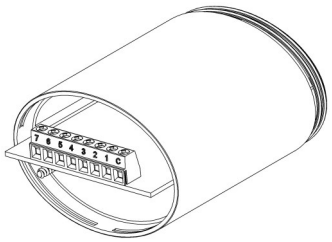

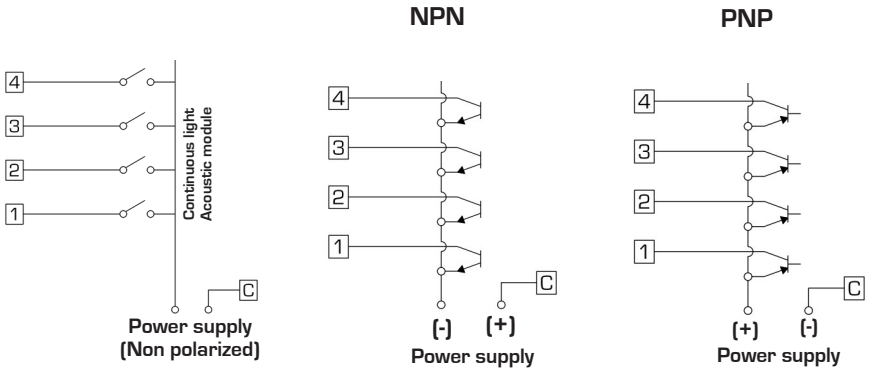

C	MARRONE - BROWN - MARRON - BRAUN - MARRÓN
1	VERDE - GREEN - VERT - GRÜN - VERDE
2	GIALLO - YELLOW - JAUNE - GELB - AMARILLO
3	GRIGIO - GREY - GRIS - GRAU - GRIS
4	BIANCO - WHITE - BLANC - WEISS - BLANCO

ASSORBIMENTI - CURRENT CONSUMPTION - CONSOMMATION DE COURANT - STROMVERBRAUCH - CONSUMO DE CORRIENTE

ELYPS LM

	24V ⎓	24V ∿
mA	120	270

	24V ⎓	24V ∿
dB	87	87

NON SMALTIRE COME RIFIUTO URBANO - NOT TO BE DISPOSED OF AS COMMON WASTE - NE PAS ELIMINER COMME DECHET URBAIN
NICHT ÜBER DIE NORMALE SAMMLUNG VON HAUSMÜLL ENTSORGEN - NO ELIMINAR COMO DESECHO URBANO

Sirena SpA C.so Moncenisio, 5-10-12-14-16 10090 ROSTA (TO) | Italia
Tel. +39 011 95 68 555 Fax +39 011 95 67 928 www.sirena.it E-mail: info@sirena.it

02/2022- Ref.