SiRENA EX 070

CE 0477 Ex

ISTRUZIONI DI SICUREZZA, INSTALLAZIONE, UTILIZZO E MANUTENZIONE
SAFETY, INSTALLATION, APPLICATION AND MAINTENANCE INSTRUCTIONS

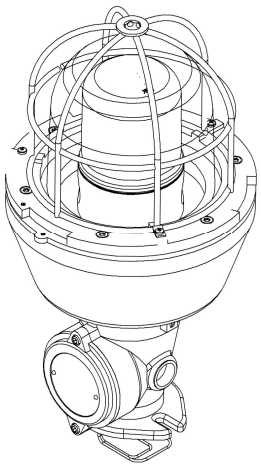

EX 070 FLR S
EX 070 SLR S

EX 070 FLR S LT

V ⎓	12 ÷ 24	
V ∿		
mA	510	360

EX 070 SLR S LT

V ⎓	12 ÷ 24	
V ∿		
mA	450	700

EX 070 FLR S MT

V ⎓	40 ÷ 80	
V ∿		
mA	300	110

EX 070 SLR S MT

V ⎓	40 ÷ 80	
V ∿		
mA	600	250

EX 070 FLR S HT

V ∿	120 ÷ 240	
mA	100	70

EX 070 SLR S HT

V ∿	120 ÷ 240	
mA	180	90

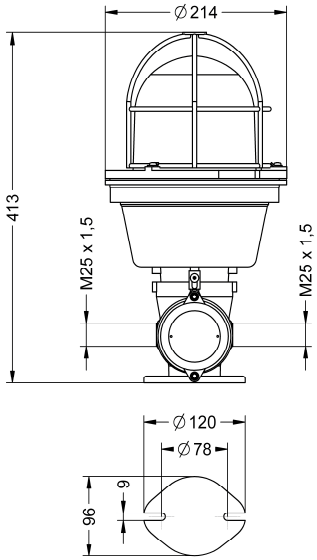

ISTRUZIONI DI SICUREZZA / SAFETY INSTRUCTIONS

Rivolte a personale qualificato in accordo con le leggi nazionali, incluse le relative norme e, dove applicabile, in accordo con IEC 60079-17 riguardante le apparecchiature elettriche per atmosfere potenzialmente esplosive.
Armature costruite in accordo alle normative standard segnalatori luminosi e sirene.
Costruite in accordo alle normative EN 60079-0, EN 60079-1, EN 60079-7, EN 60079-31 EXECUTION Ex de.
Accordo della direttiva ATEX 2014/34/UE.

- L'armatura illuminante non deve essere installata in area pericolosa ZONA 0 e ZONA 20.
- Devono essere rispettati i dati tecnici indicati sull'armatura.
- Non sono ammesse modifiche al prodotto.
- L'armatura può essere installata solo se completamente integra.
- Le operazioni di manutenzione ordinarie e straordinarie devono essere effettuate solo da elettricisti qualificati con l'approvazione di personale "ESPERTO".

Prima di intervenire sull'apparecchiatura togliere tensione ed attendere almeno 15 minuti prima di aprire il segnalatore.
Devono essere strettamente osservate le norme nazionali di sicurezza e prevenzione infortuni, e le prescrizioni indicate con "⚠" nel presente fascicolo tecnico, che deve essere conservato per tutta la vita del prodotto.

These instructions are intended for qualified personnel in accordance with national laws, including the relative norms and, where applicable, in accordance with IEC 60079-17 relating to electrical equipment for use in potentially explosive atmospheres.
Enclosures made according to standard norms regarding luminous warning devices.
Made according to EN 60079-0, EN 60079-1, EN 60079-7, EN 60079-31 EXECUTION Ex de.
According to ATEX 2014/34/EU Directive

- The luminous enclosure must not be installed in the dangerous area ZONE 0 and ZONE 20
- The technical details stated on the enclosure must be adhered to
- Modifications to the product are not allowed
- The enclosure can be installed only in its entirety and without faults
- Routine or specific maintenance work must be carried out by qualified electricians recommended by "EXPERTS"

Before making any intervention on the equipment, disconnect the power supply and wait at least 15 minutes before opening the device.
The national norms relating to safety and accident prevention must be strictly followed, as well as the instructions indicated by "⚠" in this booklet. This instruction booklet must be kept for the entire life of the product.

CARATTERISTICHE TECNICHE / TECHNICAL CHARACTERISTICS

Modo di protezione / Type of protection: II 2G Ex db eb IIC T6, T4 Gb-II 2D Ex tb IIIC T85°C, T135°C Db IP66 CESI 05 ATEX 043

Sezione dei conduttori per cablaggio in morsettiera: Interno lampada sez. 1,5 mm² Arrivo fino a sez. 4 mm²
Conductor section for terminal box wiring: Internal enclosure 1,5 mm² - Terminal accepts cables up to 4 mm²

Entrata cavi: N°2 IMBOCCHI M25 x 1,5
Cable entry: 2 HUBS M25 X 1,5

Modello *Type*	*Tipo di lampada* *Type of Bulb*	*Potenza* *Wattage*	*Grado IP* *IP Rating*	*Classe Temp.* *Temp. Class*	*Massima temp. di superficie* *Max. Surface Temp.*	*Temp. Ambiente* *Ambience temp.*
EX 070 FLR S EX 070 SLR S	LED LED	18W 24W	IP 66	T6 T6	85°C 85°C	-25°C ÷ +50°C -25°C ÷ +50°C

MARCATURA / LABELLING

1	2	3	4	5	6	7	8	9	10	11	12	13
CE	0477	Ex	II	2	GD	Ex db eb IIC	T6	Gb	Ex tb IIIC	T85°C	Db	IP 66

1. Il simbolo CE indica che il prodotto che lo porta è conforme ai requisiti essenziali previsti da direttive europee in materia di sicurezza, sanità pubblica, tutela del consumatore, ecc.
The CE symbol means " European Conformity" and indicates that the product conforms with the requirements foressen by the Directives relating to safety equipment, public health, consumer prptection, etc.
2. N° dell'organismo notificato preposto alla sorveglianza della produzione in accordo alla direttiva ATEX 2014/34/UE
No. Of the organisation designate to supervise the production according to ATEX 2014/34/UE directive
3. Contraddistingue le apparecchiature di protezione contro le esplosioni
Indicate that the devices are protected against explosions
4. Gruppo II (apparecchiature di superficie)
Group II (devices for surface installation)
5. Categoria 2 (adatto a zona 1 e 2 per i gas e zone 21 e 22 per le polveri)
Category 2 (suitable for zone 1 and 2 for GAS and zone 21 and 22 for DUST)
6. Gas e polveri (installabili in presenza di gas e polveri)
Gas and Dust (suitable for installation in presence of GAS and DUST)
7. Modo di protezione per i gas (Ex db eb: custodia a prova di esplosione con ingresso cavi a sicurezza aumentata,da utilizzare in zona1, IIC: gruppo di gas)
Methods of protection (Ex db eb: exposion-proof tested with Ex enclosure and for the power supply, equipment suitable for zone 1,I IC: gas group)
8. Classe di temperatura T6=85°C
Temperature class T6=85°C
9. EPL - Livello di protezione della apparecchiatura contro l'esplosione di gas
EPL - Protection level of the device against GAS explosion
10. Modo di protezione per le polveri (Ex tb: protezione per le polveri mediante custodia, utilizzo in zona 21, IIIC: gruppo di polveri)
Dust protection mode (Ex tb: dust protection through enclosure, suitable for zone 21, IIIC: dust group)
11. La temperatura massima che può raggiungere l'apparecchiatura per le polveri
Maximum temperature the device can reach for the DUST
12. Epl - Livello di protezione della apparecchiatura contro l'esplosione di polveri
Epl - protection level of the device against DUST explosion
13. Grado di protezione IP
IP rating

ISTRUZIONI DI COLLEGAMENTO / WIRING INSTRUCTIONS

ATTENZIONE! Prima di intervenire sull'apparecchiatura togliere tensione ed attendere almeno 15 minuti prima di aprire il segnalatore
WARNING! Before making any intervention on the equipment, disconnect the power supply and wait at least 15 minutes before opening the device

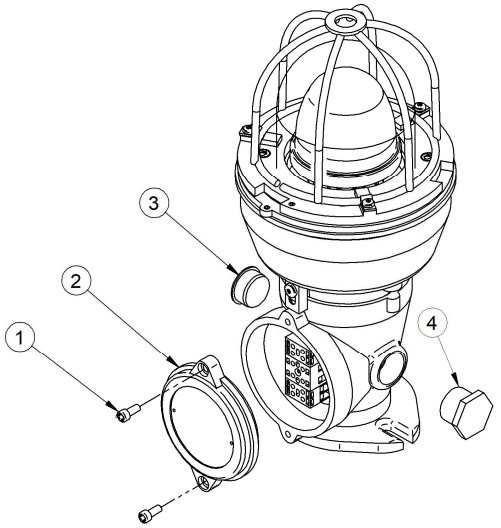

Per accedere alla morsettiera occorre per prima cosa svitare le due viti a brugola (particolare 1) presenti sul coperchio frontale dell'armatura e sfilare il coperchio stesso (particolare 2).

NOTA:
Sul coperchio è applicata l'etichetta identificativa del prodotto sulla quale è indicata la MASSIMA potenza assorbita in WATT.
Per l'assorbimento in corrente, consultare le apposite tabelle presenti nelle pagine precedenti.

Togliendo i due tappi (particolari 3 - 4) presenti sui lati dell'armatura è possibile entrare o uscire con i cavi di alimentazione, arrivando o partendo dalla morsettiera presente all'interno.

Access to the terminal block is made by firstly unscrewing the two hexagonal screws (figure 1) of the front cover of the enclosure and remove the cover (figure 2).

NOTE:
The max. power consumption in watt is indicated on the identification label that is found on the cover.
The current consumption can be found in the tables illustrated on the previous pages of this booklet.

By removing the two plugs (figures 3 - 4) on each side of the enclosure it is possible to reach the terminal block inside the enclosure with the power supply cables.

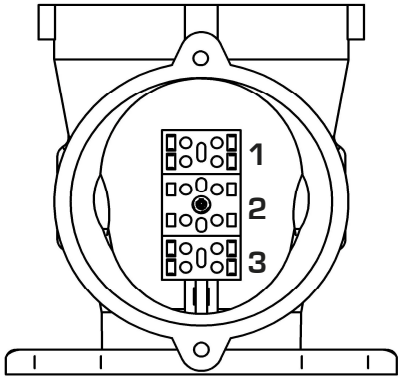

Collegare i fili alla morsettiera dal lato destro come indicato nel disegno, facendo attenzione a rispettare la polarità per i modelli in corrente continua.

Connect the wires to the terminal block from the right side, as shown in the drawing, taking care to respect the polarities for the direct current types.

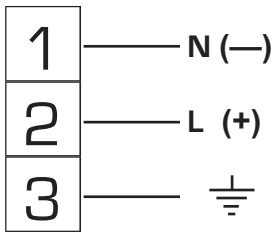

Sirena SpA C.so Moncenisio, 5-10-12-14-16 10090 ROSTA (TO) | Italia
Tel. +39 011 95 68 555 Fax +39 011 95 67 928 www.sirena.it E-mail: info@sirena.it

04/2022 - Ref. 0129071