SIRENA

MANUALS

LANGUAGE SELECTION

ITALIANO

ENGLISH

FRANÇAIS

DEUTSCH

ESPAÑOL

Sirena SpA C.so Moncenisio, 5-10-12-14-16 10090 ROSTA (TO) | Italia
Tel. +39 011 95 68 555 Fax +39 011 95 67 928 www.sirena.it E-mail: info@sirena.it

03/2024 Ref 13-060-2304-003

SIRENA MLINE CRANE M

ISTRUZIONI DI INSTALLAZIONE E UTILIZZO

IT

CERTIFICAZIONI		
UK CA	CE	

DIMENSIONALI

TLINE3 CRANE M

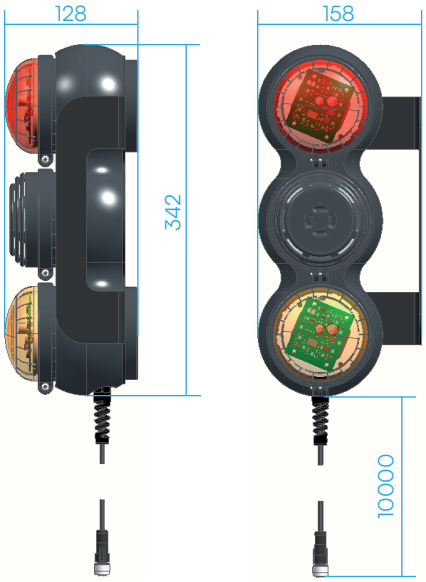

TLINE2 CRANE M

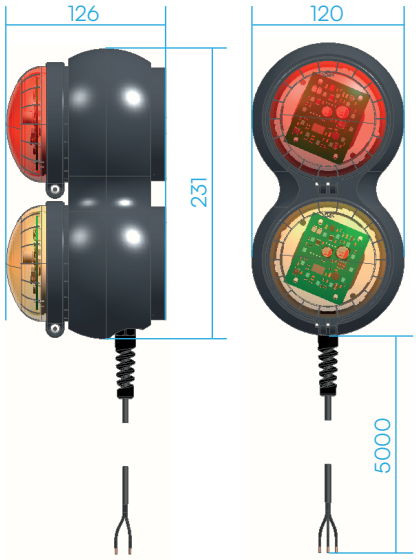

XLF CRANE M

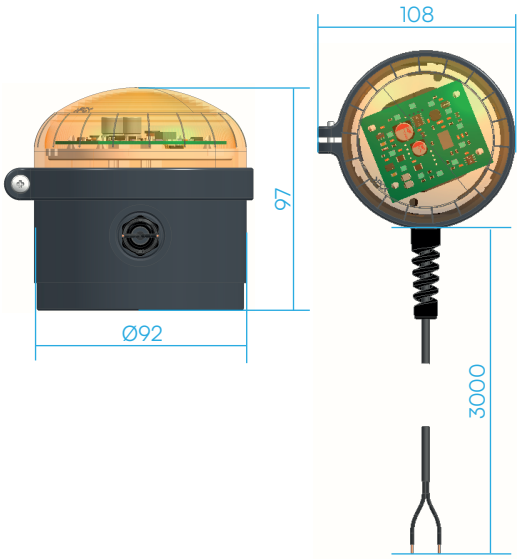

DATI TECNICI

TLINE3 CRANE M

SINGOLO MODULO LUMINOSO

V ⎓	12	24
mA	430	210

MODULO SUONO

V ⎓	12	24
mA	20	40

TLINE2 CRANE M

SINGOLO MODULO LUMINOSO

V ⎓	24
mA	210

XLF CRANE M

V ⎓	24	-
V ∿	24	48
mA	220	220

T	-40°C +80°C	IP	66 69K

INSTALLAZIONE

L'installazione del prodotto avviene tramite i due magneti posti nella parte posteriore e per il suo corretto utilizzo, devono essere seguite le seguenti indicazioni:

A) Appoggiare il prodotto in modo perpendicolare e su una superficie completamente piana, esclusivamente in acciaio. Non utilizzare dispositivi con fissaggio magnetico su superfici in plastica, alluminio o vetro.

B) Prestare attenzione affinché la base magnetica e la superficie d'installazione siano sempre perfettamente pulite. Evitare l'installazione del dispositivo magnetico su parti riverniciate che potrebbero causare una riduzione della forza di aderenza del magnete.

C) Collegare l'apparecchiatura alle rete ed eseguire una prova di funzionamento.

TLINE3 CRANE M

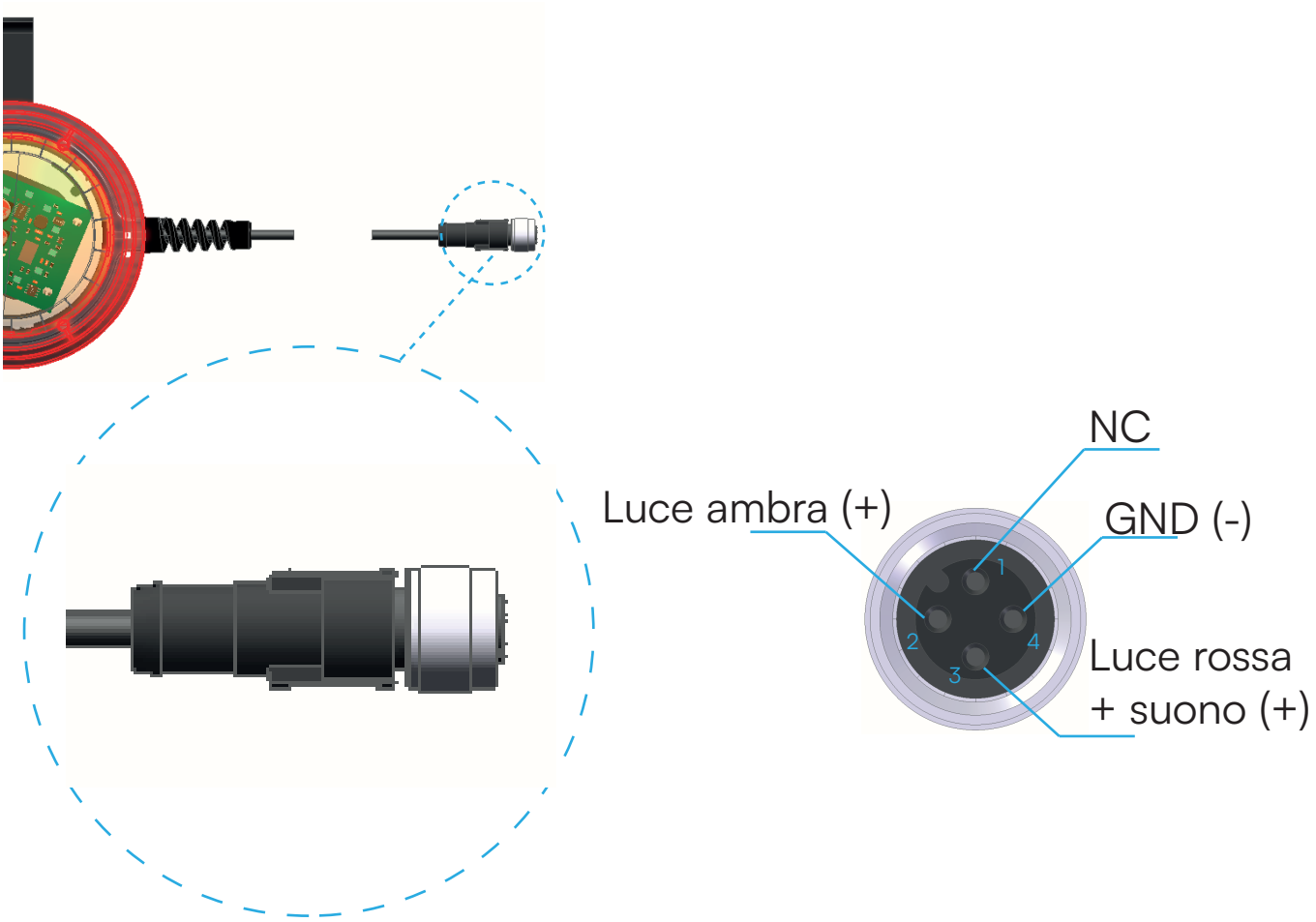

TLINE2 CRANE M

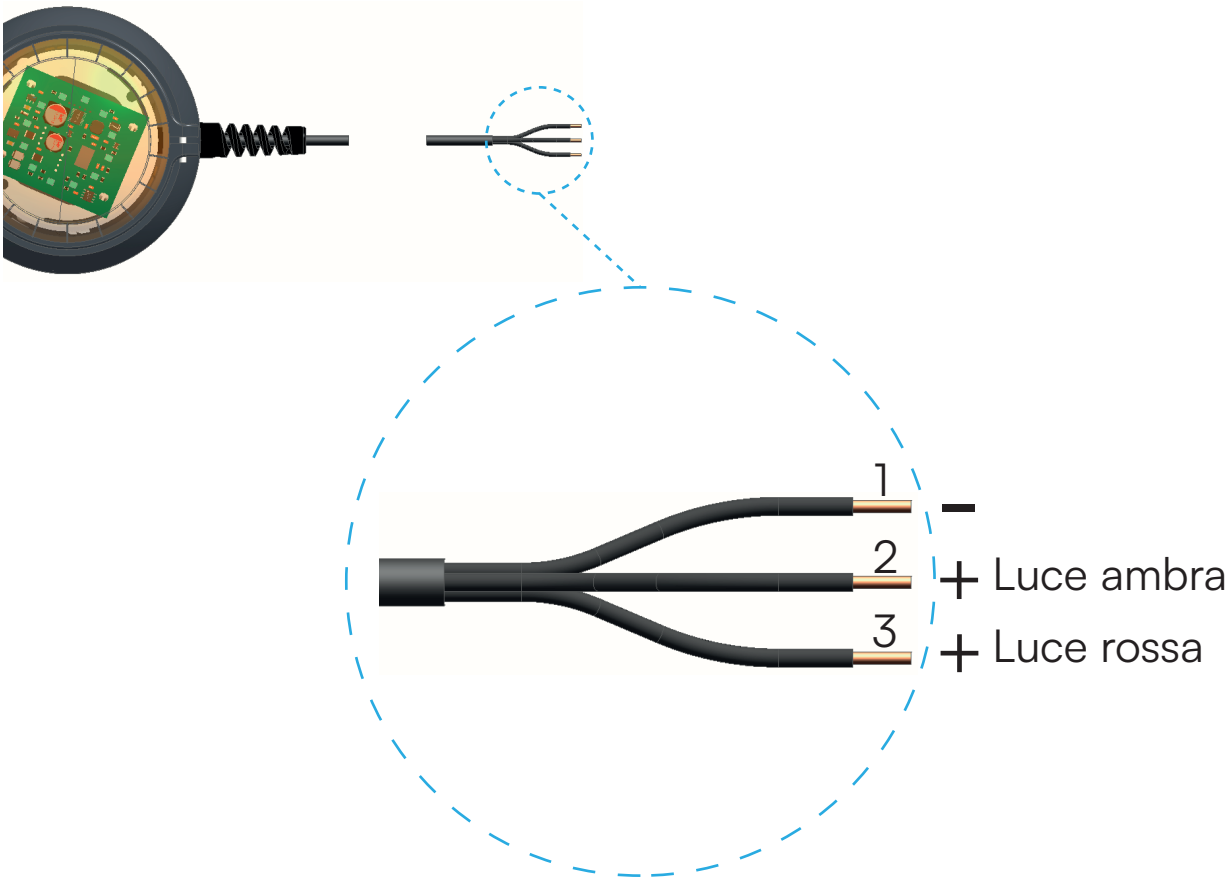

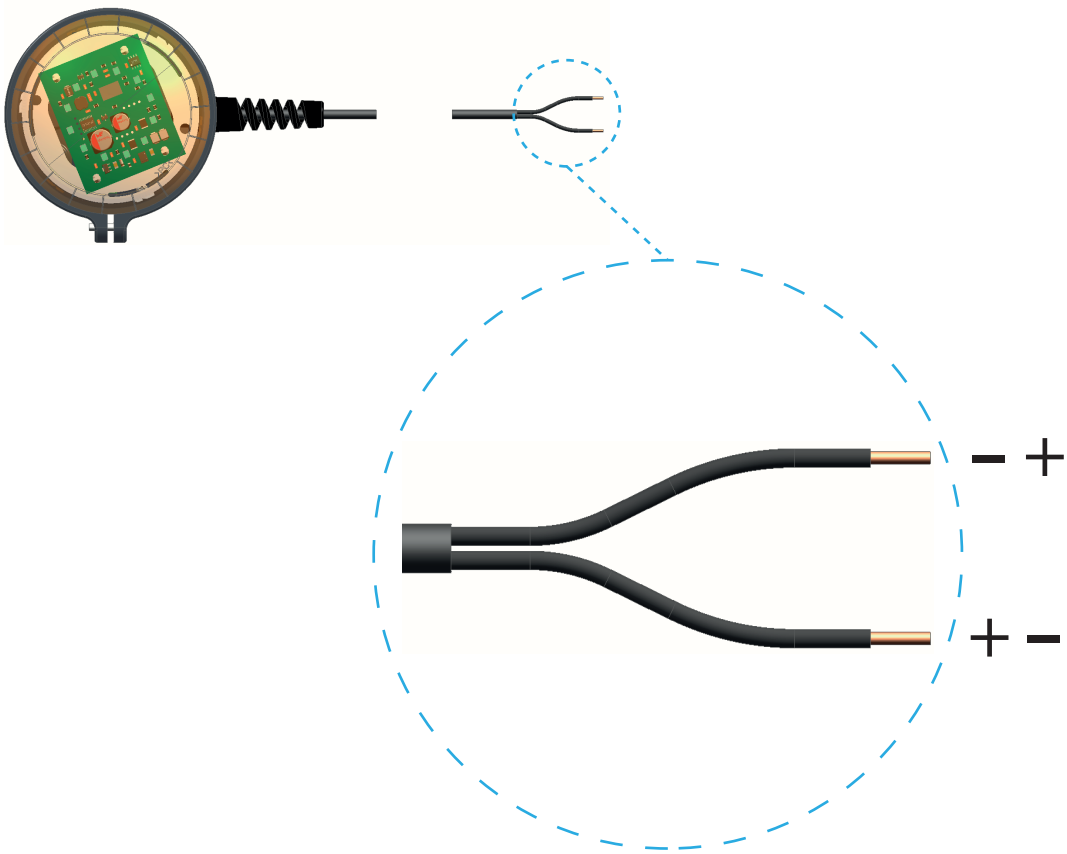

ISTRUZIONI DI SICUREZZA

⚠	ATTENZIONE: NON RIMUOVERE IL DISPOSITIVO TIRANDOLO DAL CAVO O DALLE CUPOLE
⚠	ATTENZIONE: CAMPO MAGNETICO ALTA INTENSITÀ!
⚠	TUTTE LE PERSONE PORTATRICI DI STIMOLATORE CARDIACO DEVONO TASSATIVAMENTE RISPETTARE UNA DISTANZA DI SICUREZZA DI ALMENO 1 M.
⚠	IL CAMPO MAGNETICO PUÒ AVERE EFFETTI SULLE FUNZIONI DEI DISPOSITIVI SENSIBILI (STRUMENTI DI MISURAZIONE, COMPUTER, CARTE MAGNETICHE ECC..) E/O CANCELLARNE DATI
⚠	TOGLIERE TENSIONE PRIMA DI INTERVENIRE SUL PRODOTTO
⚠	L'INSTALLAZIONE DEVE ESSERE EFFETTUATA SOLO DA PERSONALE SPECIALIZZATO
🗑	NON SMALTIRE COME RIFIUTO URBANO

Sirena SpA C.so Moncenisio, 5-10-12-14-16 10090 ROSTA (TO) | Italia
Tel. +39 011 95 68 555 Fax +39 011 95 67 928 www.sirena.it E-mail: info@sirena.it

03/2024 Ref 13-060-2304-003

MLINE CRANE M

INSTALLATION AND USE INSTRUCTIONS

EN

CERTIFICATIONS		
UK CA	CE	

DIMENSIONS

TLINE3 CRANE M

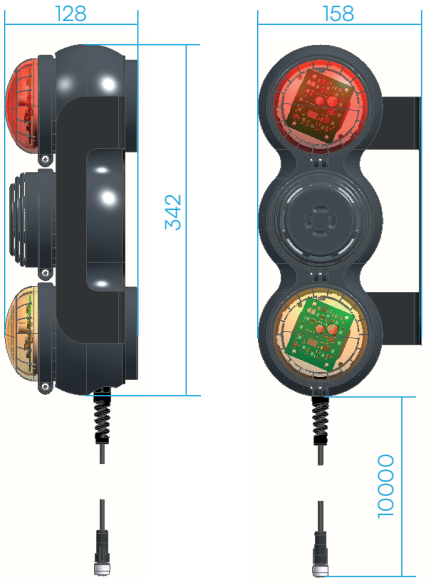

TLINE2 CRANE M

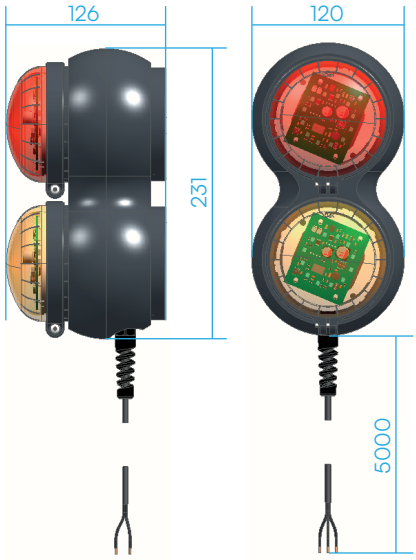

XLF CRANE M

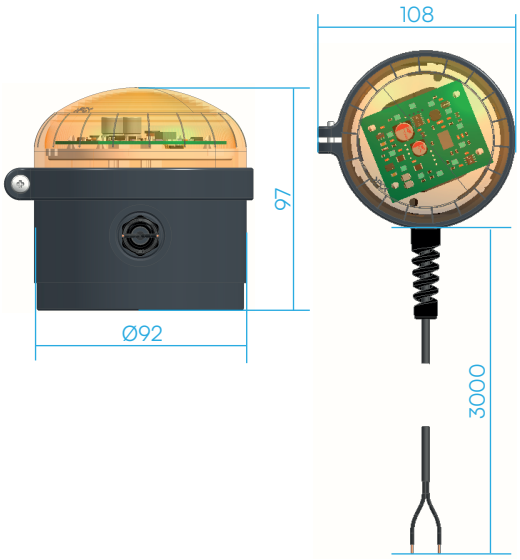

TECHNICAL DATA

TLINE3 CRANE M

SINGLE LIGHT MODULE

V ⎓	12	24
mA	430	210

SOUND MODULE

V ⎓	12	24
mA	20	40

TLINE2 CRANE M

SINGLE LIGHT MODULE

V ⎓	24
mA	210

XLF CRANE M

V ⎓	24	-
V ∿	24	48
mA	220	220

T	-40°C +80°C	IP	66 69K

INSTALLATION

The installation of the product takes place via the two magnets located on the back and for its correct use, the following instructions must be followed:

A) Place the product perpendicularly and on a completely flat surface, exclusively made of steel. Do not use devices with magnetic attachment on plastic, aluminum or glass surfaces.

B) Pay attention to ensure that the magnetic base and installation surface are always perfectly clean. Avoid installing the magnetic device on repainted parts that could cause a reduction in the adhesion force of the magnet.

C) Connect the equipment to the mains and carry out an operational test.

TLINE3 CRANE M

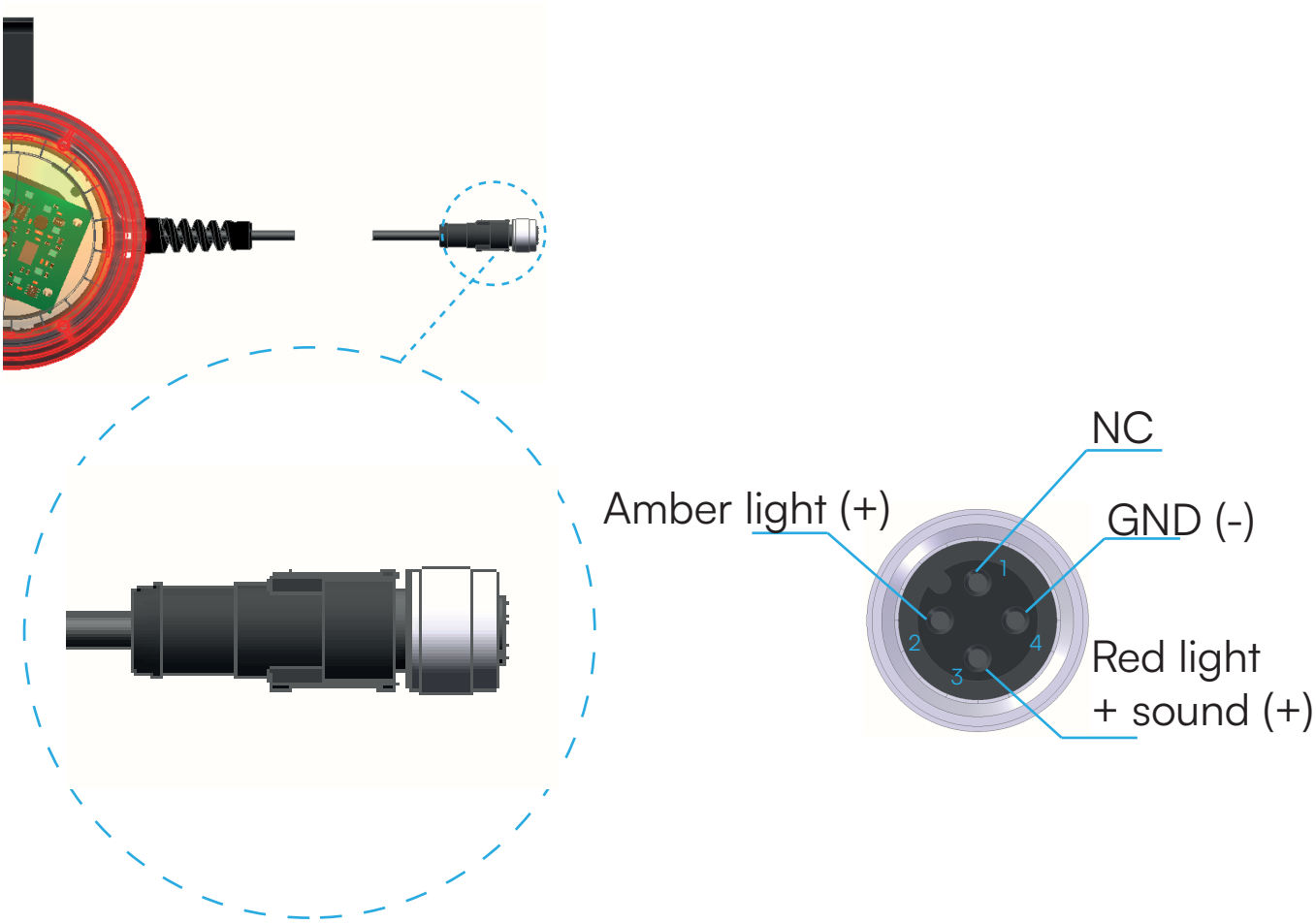

TLINE2 CRANE M

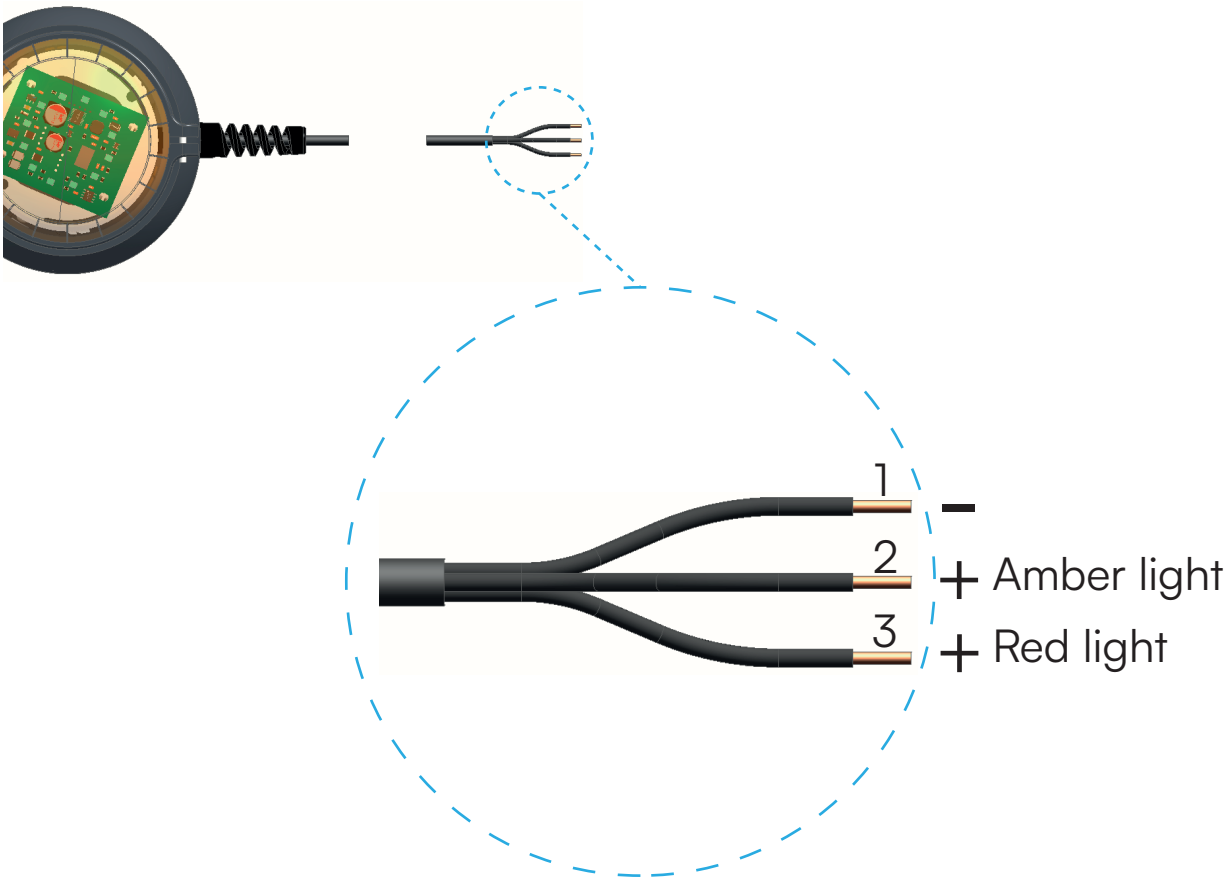

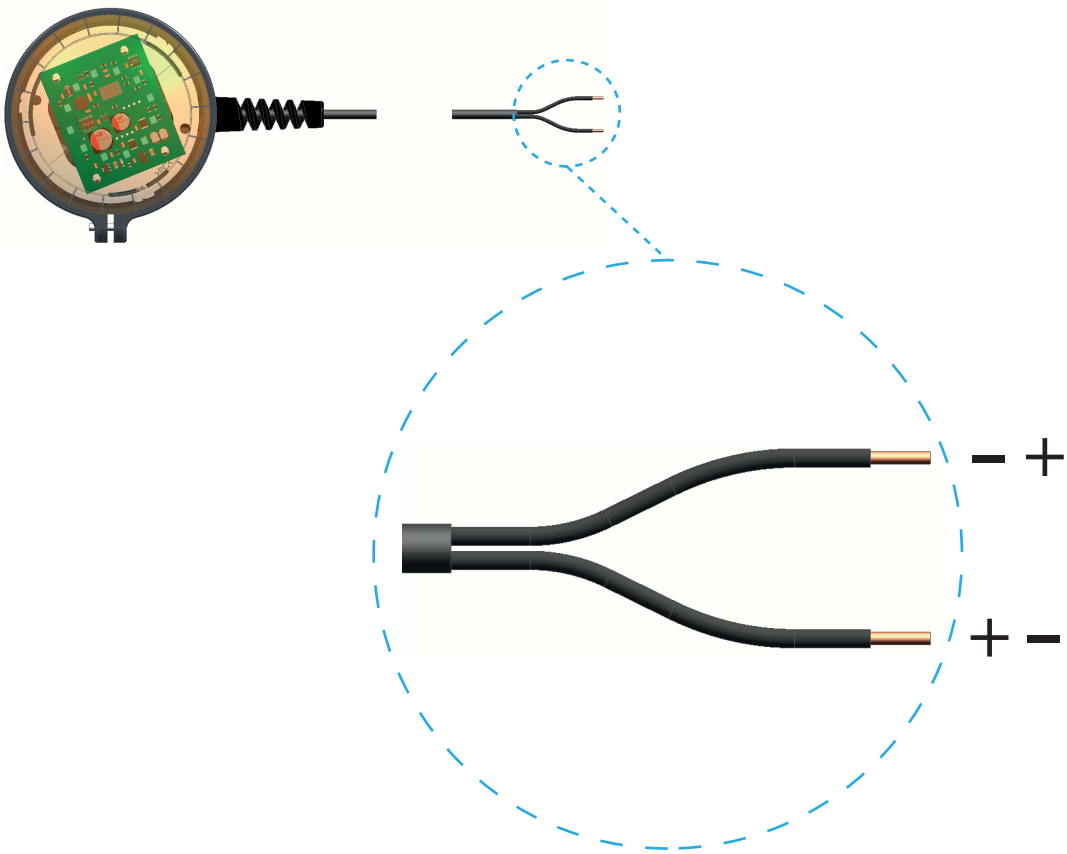

SAFETY INSTRUCTIONS

⚠	CAUTION: DO NOT REMOVE THE DEVICE BY PULLING IT BY THE CABLE OR DOMES
⚠	ATTENTION: HIGH INTENSITY MAGNETIC FIELD!
⚠	TOUTES LES PERSONNES AYANT UN STIMULATEUR CARDIAQUE DOIVENT IL EST ESSENTIEL DE RESPECTER UNE DISTANCE DE SÉCURITÉ D'AU MOINS 1 M.
⚠	LE CHAMP MAGNÉTIQUE PEUT AVOIR DES EFFETS SUR LES FONCTIONS DE L'APPAREIL SENSIBLES (INSTRUMENTS DE MESURE, ORDINATEURS, CARTES MAGNÉTIQUES ETC..) ET/OU SUPPRIMER DES DONNÉES
⚠	DISCONNECT THE VOLTAGE BEFORE WORKING ON THE PRODUCT
⚠	INSTALLATION MUST BE CARRIED OUT BY SPECIALIZED PERSONNEL ONLY
🗑	DO NOT DISPOSE OF AS MUNICIPAL WASTE

Sirena SpA C.so Moncenisio, 5-10-12-14-16 10090 ROSTA (TO) | Italia
Tel. +39 011 95 68 555 Fax +39 011 95 67 928 www.sirena.it E-mail: info@sirena.it

03/2024 Ref 13-060-2304-003

SIRENA MLINE CRANE M

INSTRUCTIONS D'INSTALLATION ET D'UTILISATION

FR

CERTIFICATIONS		
UK CA	CE	

DIMENSIONNEL

TLINE3 CRANE M

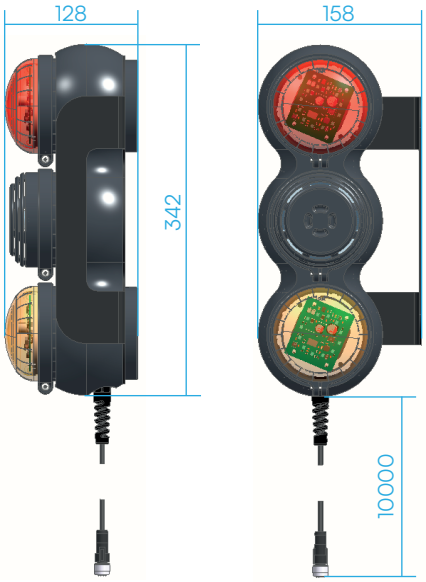

TLINE2 CRANE M

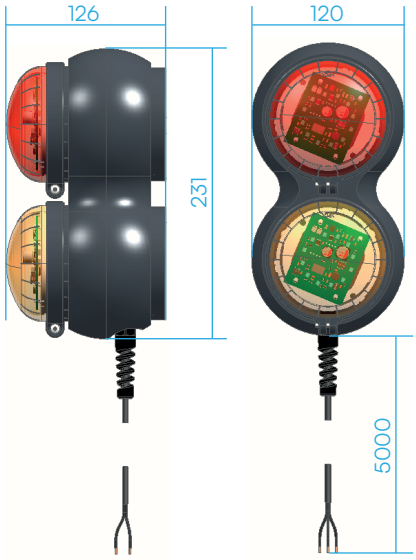

XLF CRANE M

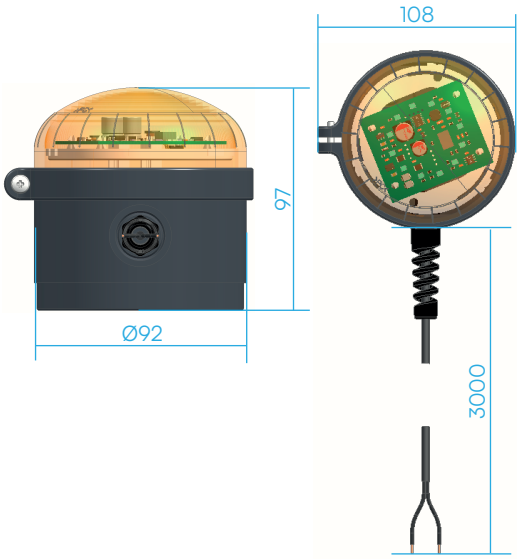

DONNÉES TECHNIQUES

TLINE3 CRANE M

MODULE D'ÉCLAIRAGE UNIQUE

V ⎓	12	24
mA	430	210

MODULE SONORE

V ⎓	12	24
mA	20	40

TLINE2 CRANE M

MODULE D'ÉCLAIRAGE UNIQUE

V ⎓	24
mA	210

XLF CRANE M

V ⎓	24	-
V ∿	24	48
mA	220	220

T	-40°C +80°C	IP	66 69K

INSTALLATION

L'installation du produit s'effectue via les deux aimants situés au dos et pour sa utilisation correcte, les instructions suivantes doivent être suivies :

A) Placer le produit perpendiculairement et sur une surface complètement plane, exclusivement en acier. N'utilisez pas d'appareils à fixation magnétique sur des surface en plastique, en aluminium ou en verre.

B) Faites attention à ce que la base magnétique et la surface d'installation soient toujours parfaitement propre. Évitez d'installer le dispositif magnétique sur des pièces repeintes qui pourraient provoquer une réduction de la force d'adhésion de l'aimant.

C) Connectez l'équipement au secteur et effectuez un test de fonctionnement.

TLINE3 CRANE M

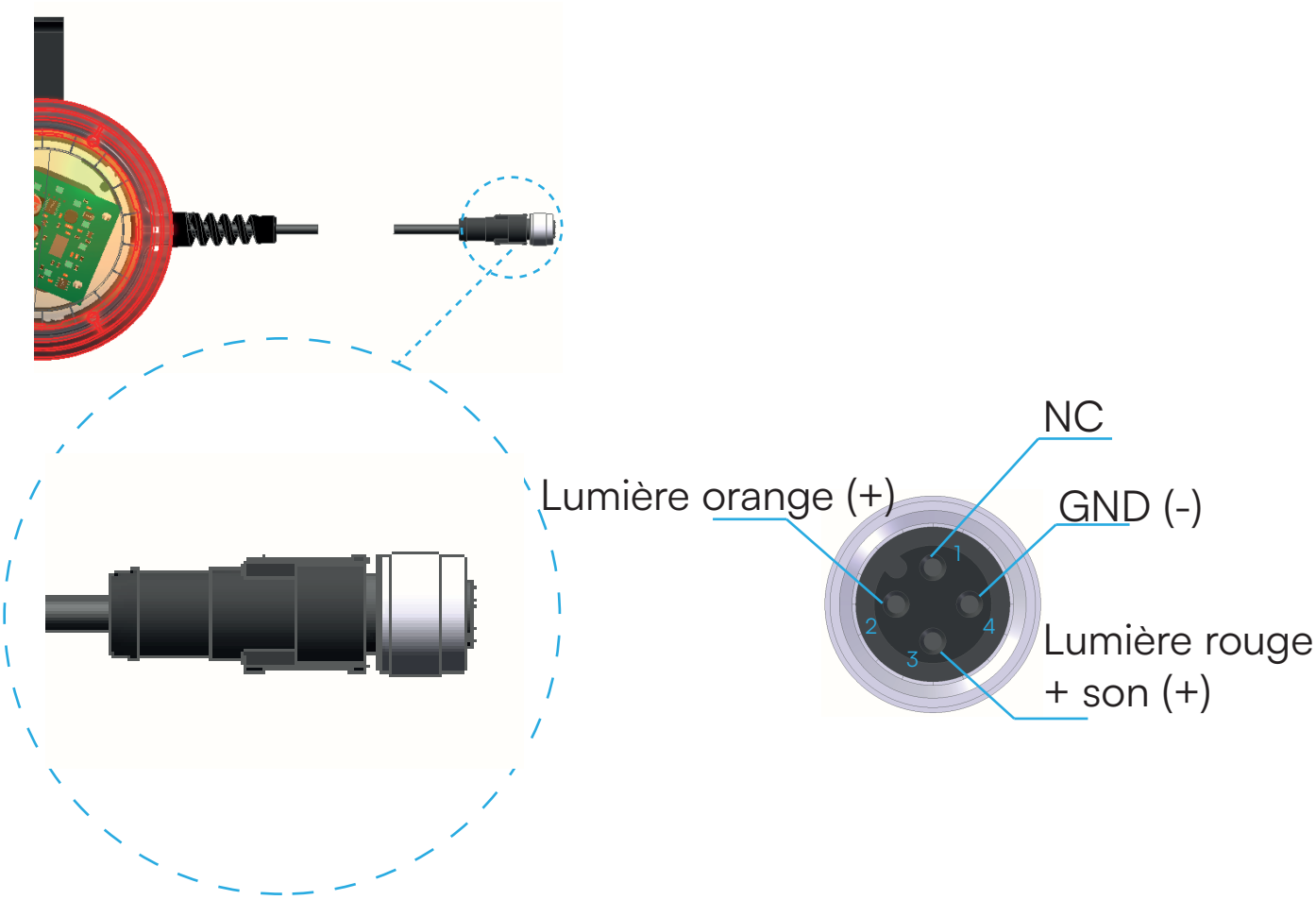

TLINE2 CRANE M

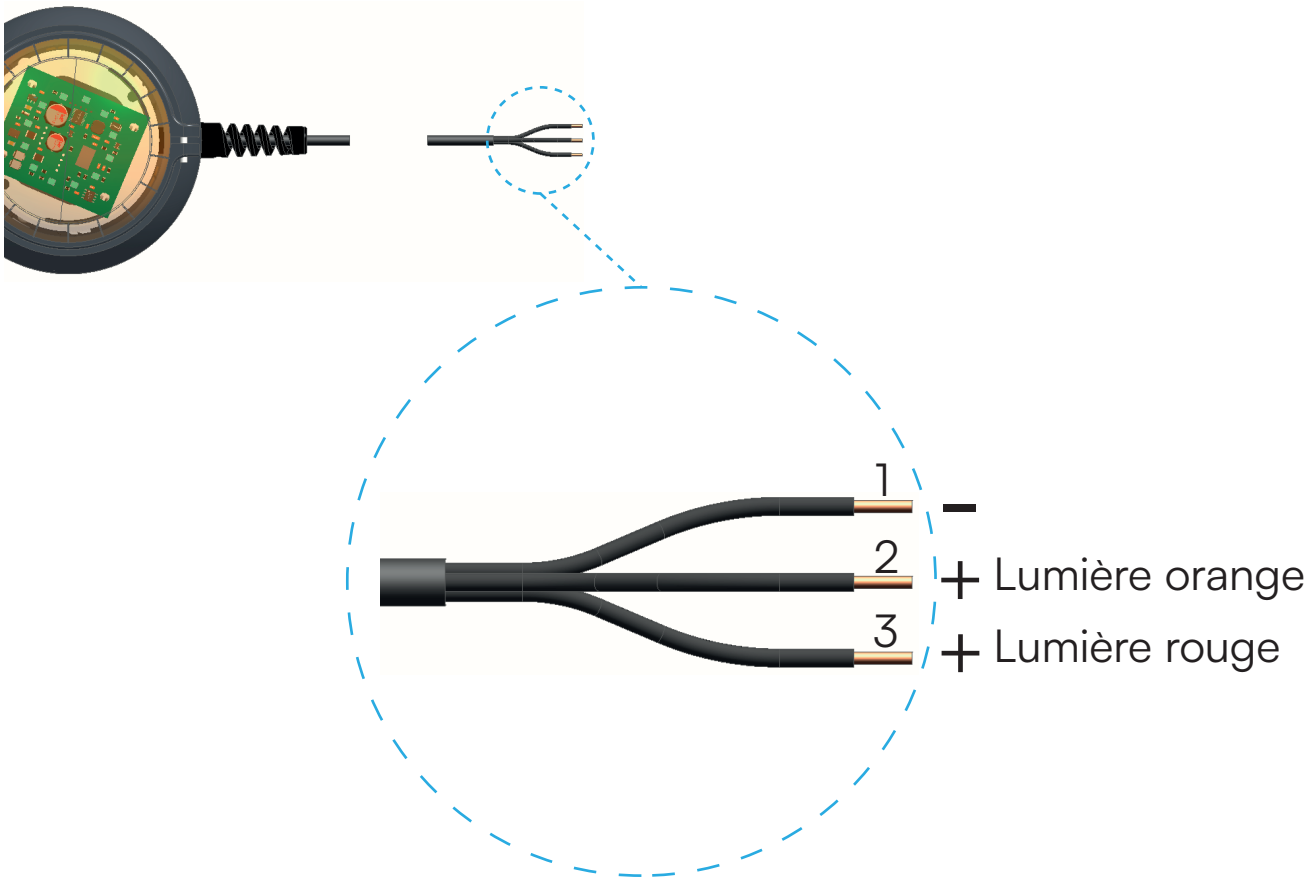

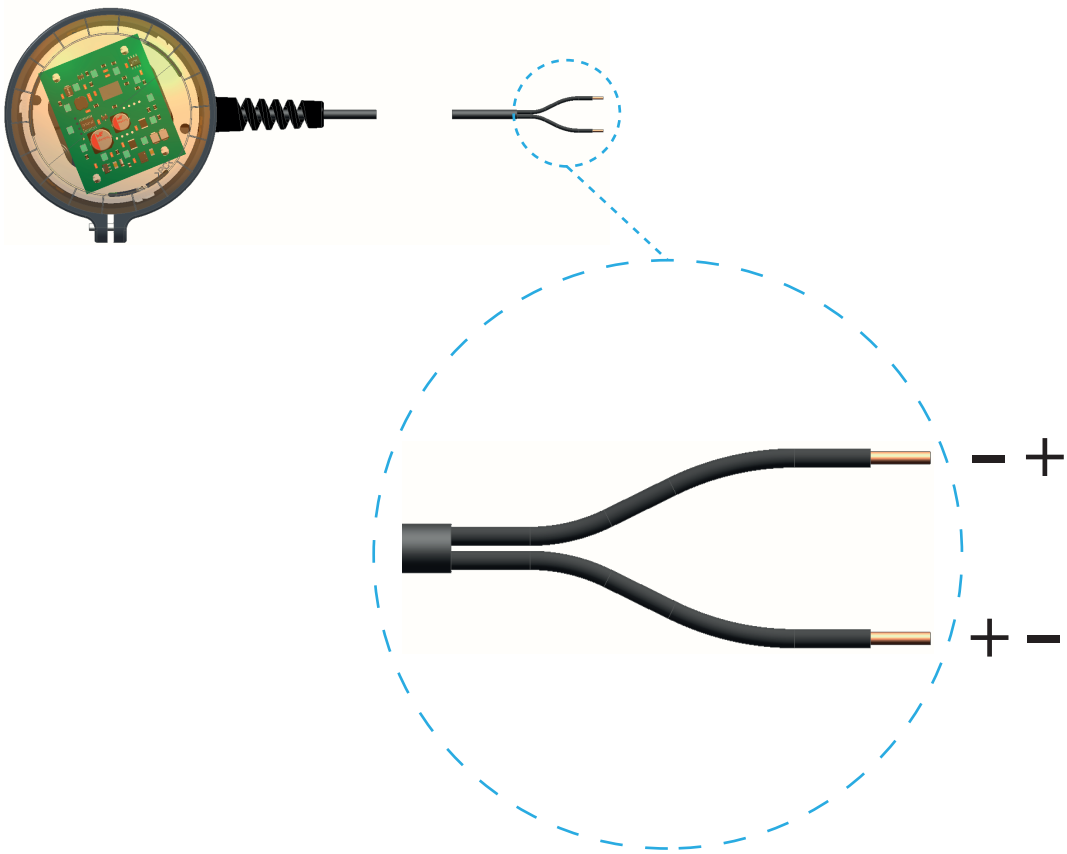

CONSIGNES DE SÉCURITÉ

⚠	ATTENTION : NE RETIREZ PAS L'APPAREIL EN LE TIRANT PAR LE CÂBLE OU LES DÔMES
⚠	ATTENTION : CHAMP MAGNÉTIQUE DE HAUTE INTENSITÉ !
⚠	ALL PEOPLE WITH CARDIAC STIMULATOR MUST IT IS ESSENTIAL TO RESPECT A SAFETY DISTANCE OF AT LEAST 1 M.
⚠	THE MAGNETIC FIELD MAY HAVE EFFECTS ON THE FUNCTIONS OF THE DEVICE SENSITIVE (MEASURING INSTRUMENTS, COMPUTERS, MAGNETIC CARDS ETC..) AND/OR DELETE DATA.
⚠	COUPEZ LA TENSION AVANT DE TRAVAILLER SUR LE PRODUIT
⚠	L'INSTALLATION NE DOIT ÊTRE EFFECTUÉE QUE PAR DU PERSONNEL SPÉCIALISÉ
🗑	NE PAS ÉLIMINER AVEC LES DÉCHETS MUNICIPAUX

Sirena SpA C.so Moncenisio, 5-10-12-14-16 10090 ROSTA (TO) | Italia
Tel. +39 011 95 68 555 Fax +39 011 95 67 928 www.sirena.it E-mail: info@sirena.it

03/2024 Ref 13-060-2304-003

SIRENA MLINE CRANE M

INSTALLATIONS- UND GEBRAUCHSANLEITUNG

D

ZERTIFIZIERUNGEN		
UK CA	CE	⧈

DIMENSIONAL

TLINE3 CRANE M

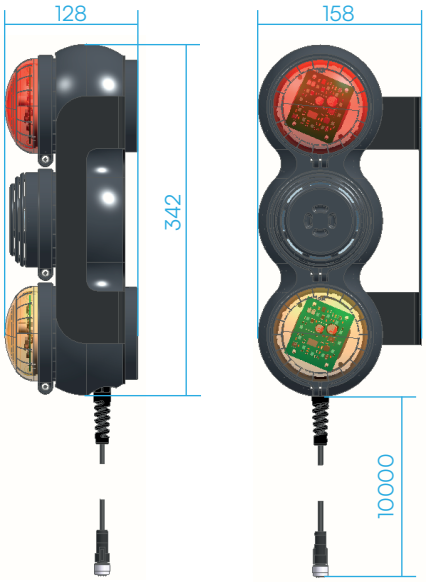

TLINE2 CRANE M

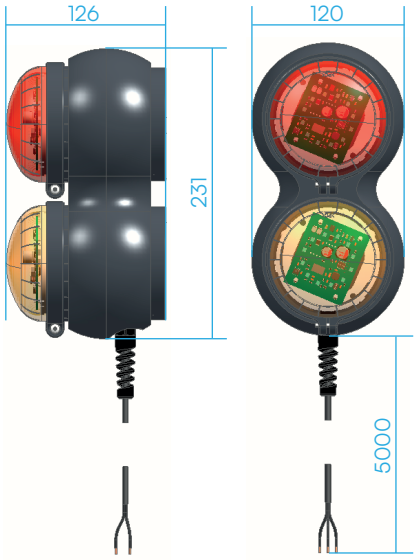

XLF CRANE M

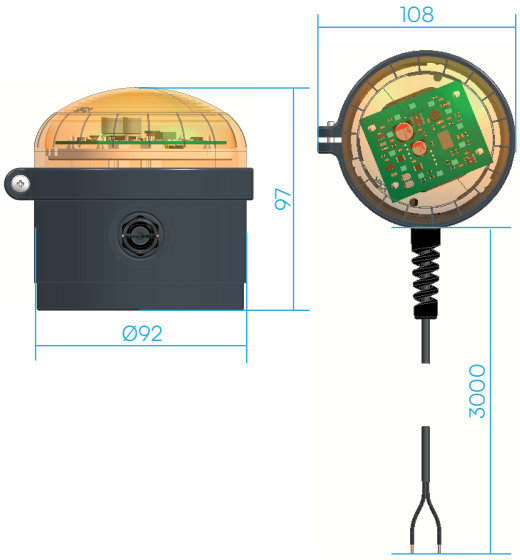

TECHNISCHE DATEN

TLINE3 CRANE M

EINZELNES LICHTMODUL

V ⎓	12	24
mA	430	210

SOUNDMODULE

V ⎓	12	24
mA	20	40

TLINE2 CRANE M

EINZELNES LICHTMODUL

V ⎓	24
mA	210

XLF CRANE M

V ⎓	24	-
V ∿	24	48
mA	220	220

T	-40°C +80°C	IP	66 69K

INSTALLATION

Die Montage des Produkts erfolgt über die beiden auf der Rückseite befindlichen Magnete Um eine korrekte Verwendung zu gewährleisten, sind folgende Hinweise zu beachten:

A) Stellen Sie das Produkt senkrecht und auf eine völlig ebene Fläche, die ausschließlich aus Stahl besteht. Benutzen Sie Geräte mit magnetischer Befestigung nicht auf Kunststoff-, Aluminium- oder Glasoberflächen.

B) Achten Sie darauf, dass der Magnetfuß und die Montagefläche stets in Ordnung sind perfekt sauber. Vermeiden Sie die Installation des Magnetgeräts auf neu lackierten Teilen, die dies verhindern könnten eine Verringerung der Haftkraft des Magneten bewirken.

C) Schließen Sie das Gerät an das Stromnetz an und führen Sie einen Funktionstest durch.

TLINE3 CRANE M

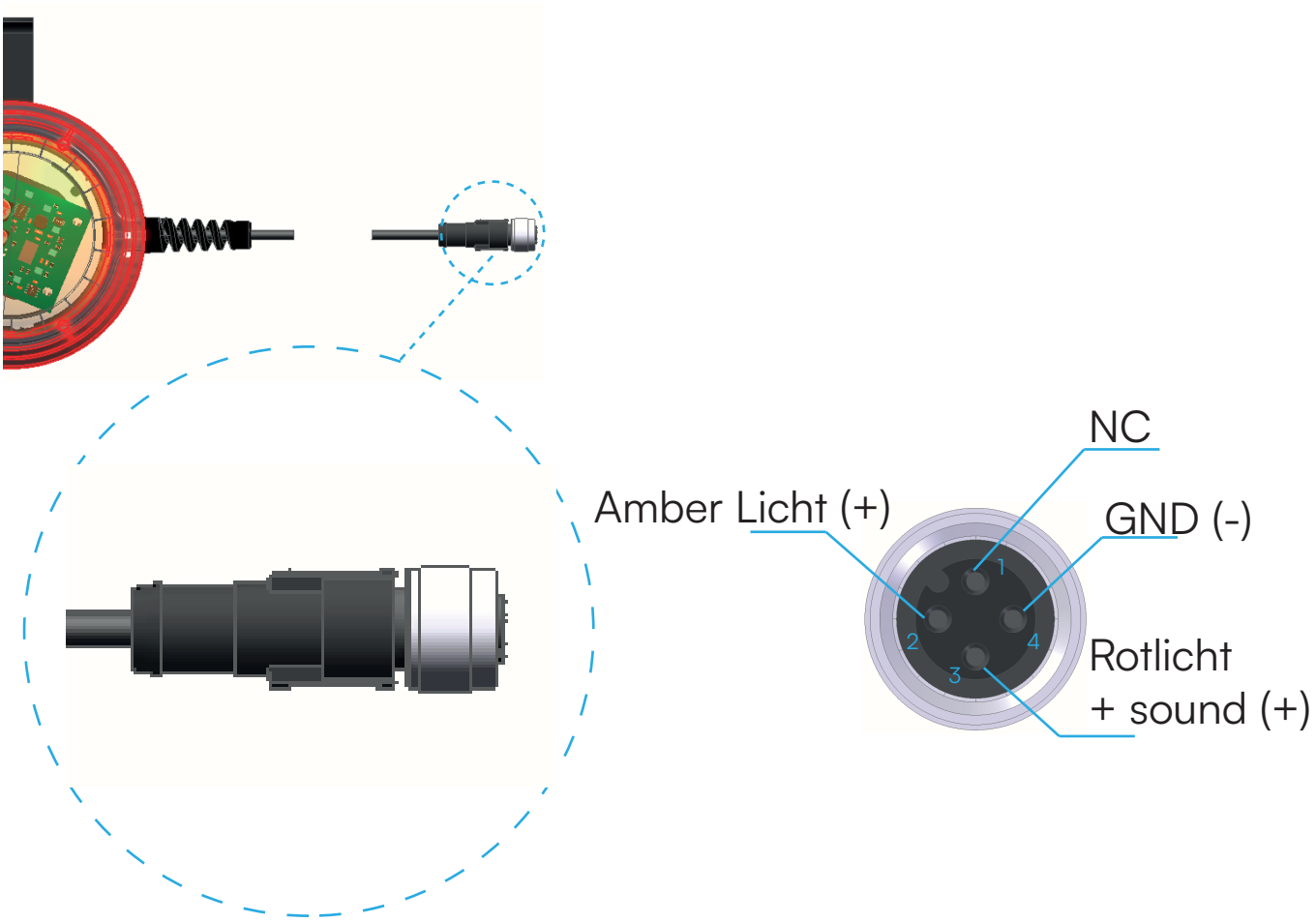

TLINE2 CRANE M

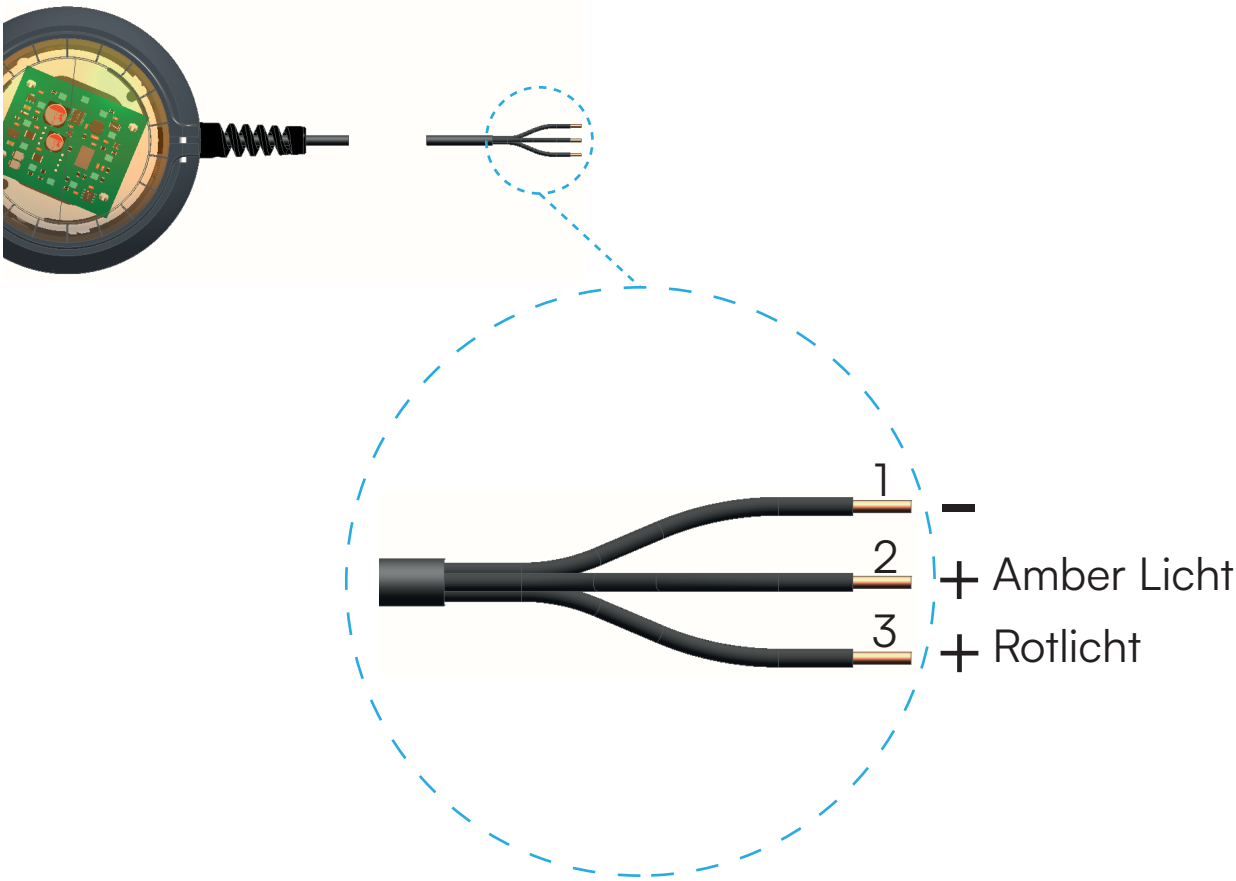

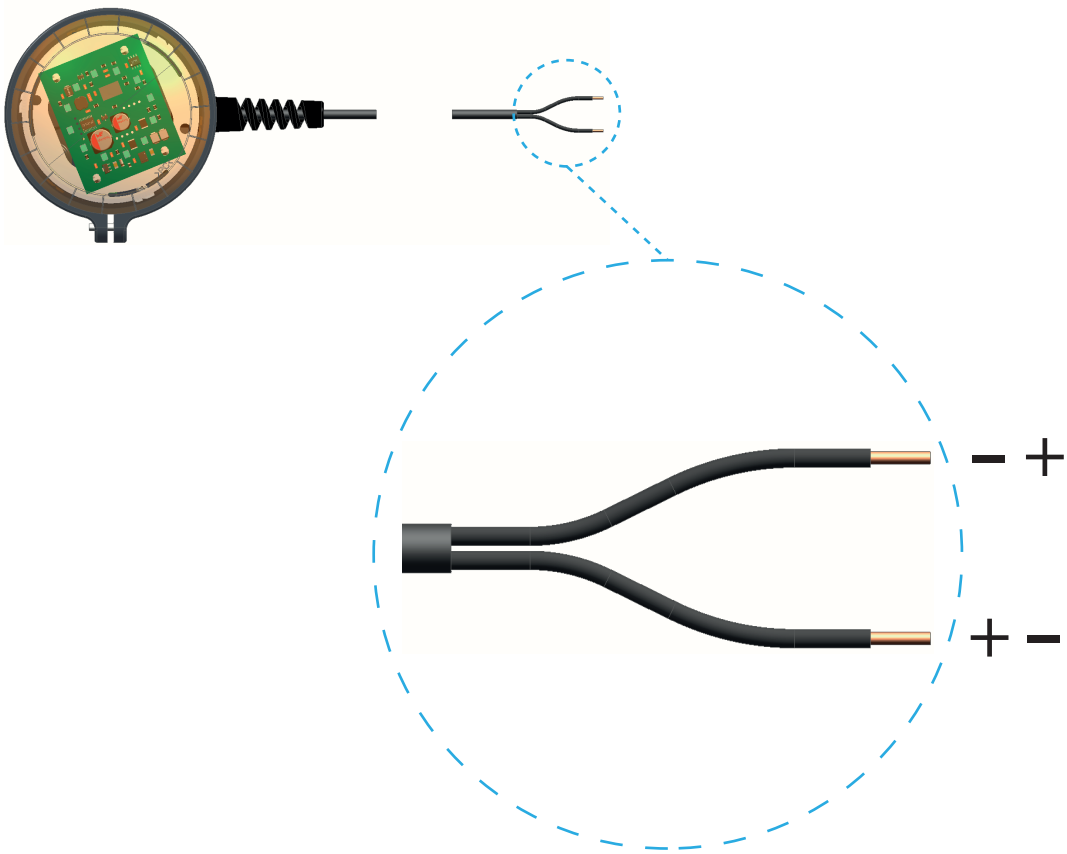

SICHERHEITSHINWEISE

⚠	VORSICHT: ENTFERNEN SIE DAS GERÄT NICHT DURCH ZIEHEN AM KABEL ODER AN DEN KUPPELN
⚠	ACHTUNG: MAGNETFELD HOHER INTENSITÄT!
⚠	ALLE MENSCHEN MIT HERZSTIMULATOR MÜSSEN ES IST UNBEDINGT EIN SICHERHEITSABSTAND VON MINDESTENS 1 M EINZUHALTEN.
⚠	DAS MAGNETFELD KANN AUSWIRKUNGEN AUF DIE FUNKTIONEN DES GERÄTS HABEN EMPFINDLICH (MESSGERÄTE, COMPUTER, MAGNETKARTEN ETC.) UND/ODER DATEN LÖSCHEN
⚠	VOR ARBEITEN AM PRODUKT DIE SPANNUNG ABSCHALTEN
⚠	DIE INSTALLATION DARF NUR VON FACHPERSONAL DURCHGEFÜHRT WERDEN
🗑	NICHT ALS SIEDLUNGSABFALL ENTSORGEN

Sirena SpA C.so Moncenisio, 5-10-12-14-16 10090 ROSTA (TO) | Italia
Tel. +39 011 95 68 555 Fax +39 011 95 67 928 www.sirena.it E-mail: info@sirena.it

03/2024 Ref 13-060-2304-003

SIRENA MLINE CRANE M

INSTRUCIONES DE INSTALACIÓN Y UTILIZACIÓN

ES

CERTIFICACIONES		
UK CA	CE	

DIMENSIONAL

TLINE3 CRANE M

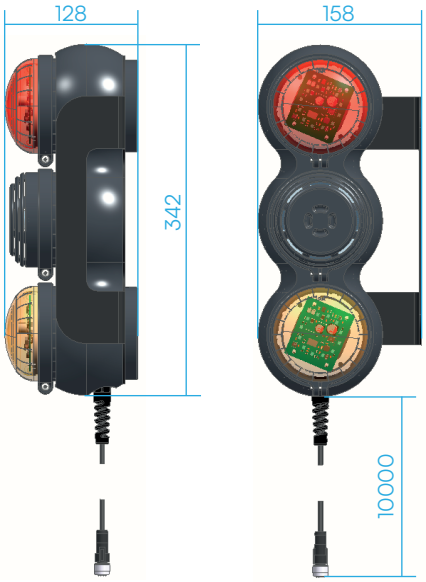

TLINE2 CRANE M

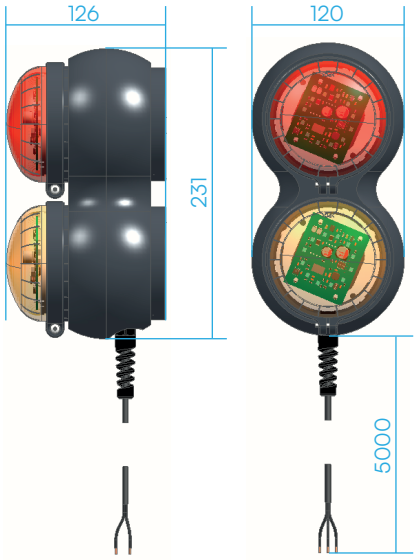

XLF CRANE M

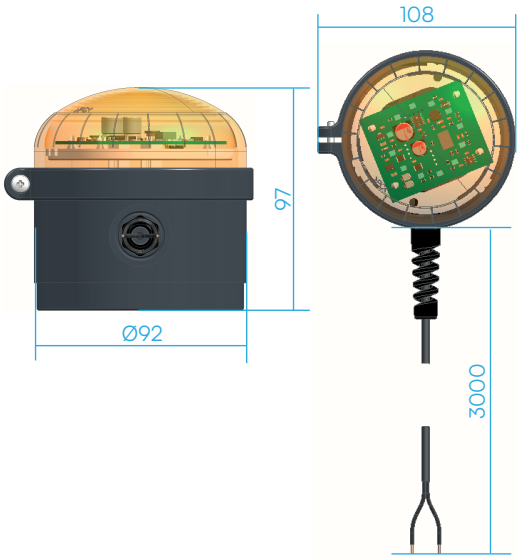

DATOS TÉCNICOS

TLINE3 CRANE M

MÓDULO DE LUZ ÚNICA

V ⎓	12	24
mA	430	210

MÓDULO DE SONIDO

V ⎓	12	24
mA	20	40

TLINE2 CRANE M

MÓDULO DE LUZ ÚNICA

V ⎓	24
mA	210

XLF CRANE M

V ⎓	24	-
V ∿	24	48
mA	220	220

T	-40°C +80°C	IP	66 69K

INSTALACIÓN

La instalación del producto se realiza mediante los dos imanes situados en la parte trasera y para un uso correcto se deben seguir las siguientes instrucciones:

A) Colocar el producto de forma perpendicular y sobre una superficie completamente plana, exclusivamente de acero. No utilice dispositivos con fijación magnética sobre superficies de plástico, aluminio o vidrio.

B) Preste atención para garantizar que la base magnética y la superficie de instalación estén siempre perfectamente limpio. Evite instalar el dispositivo magnético sobre piezas repintadas que podrían provocar una reducción en la fuerza de adhesión del imán.

C) Conectar el equipo a la red eléctrica y realizar una prueba de funcionamiento.

TLINE3 CRANE M

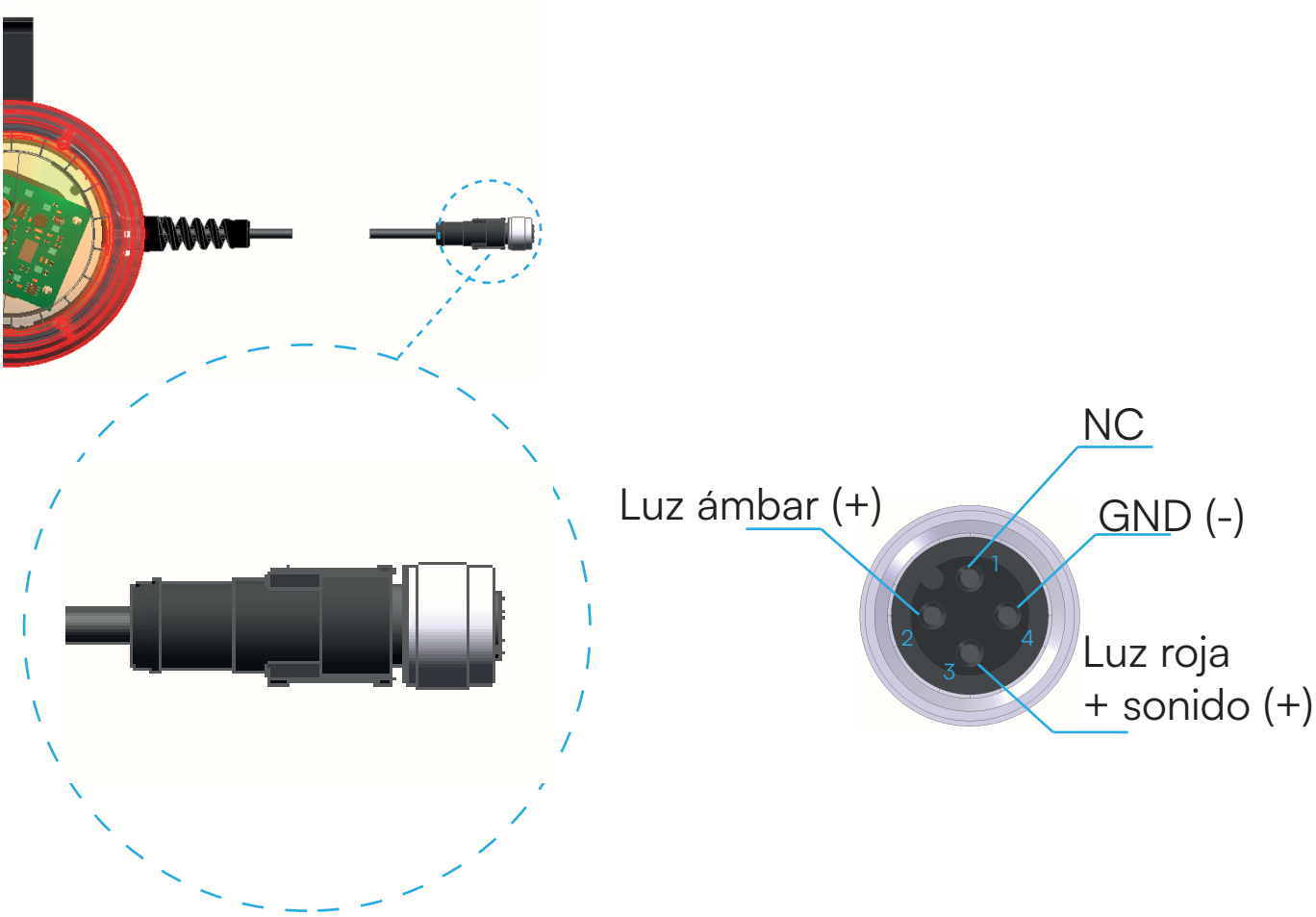

TLINE2 CRANE M

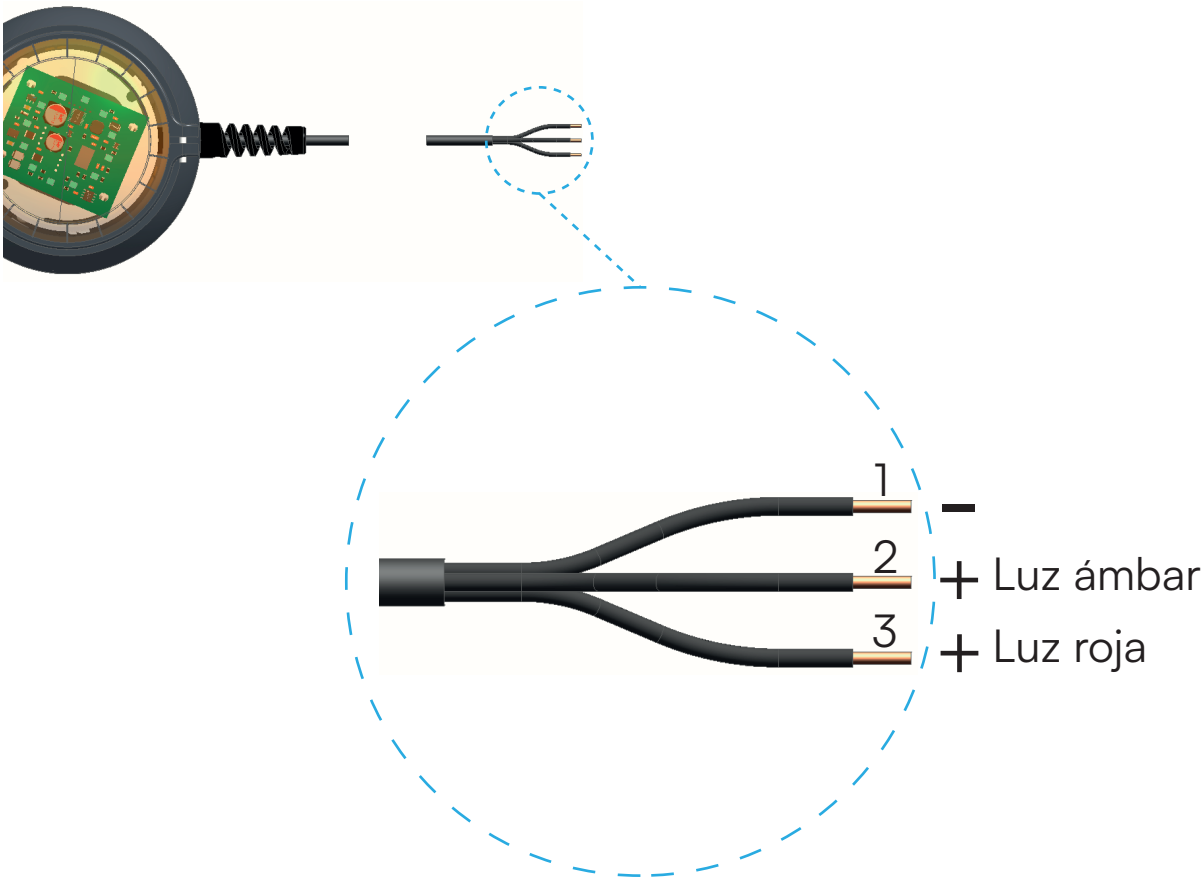

XLF CRANE M

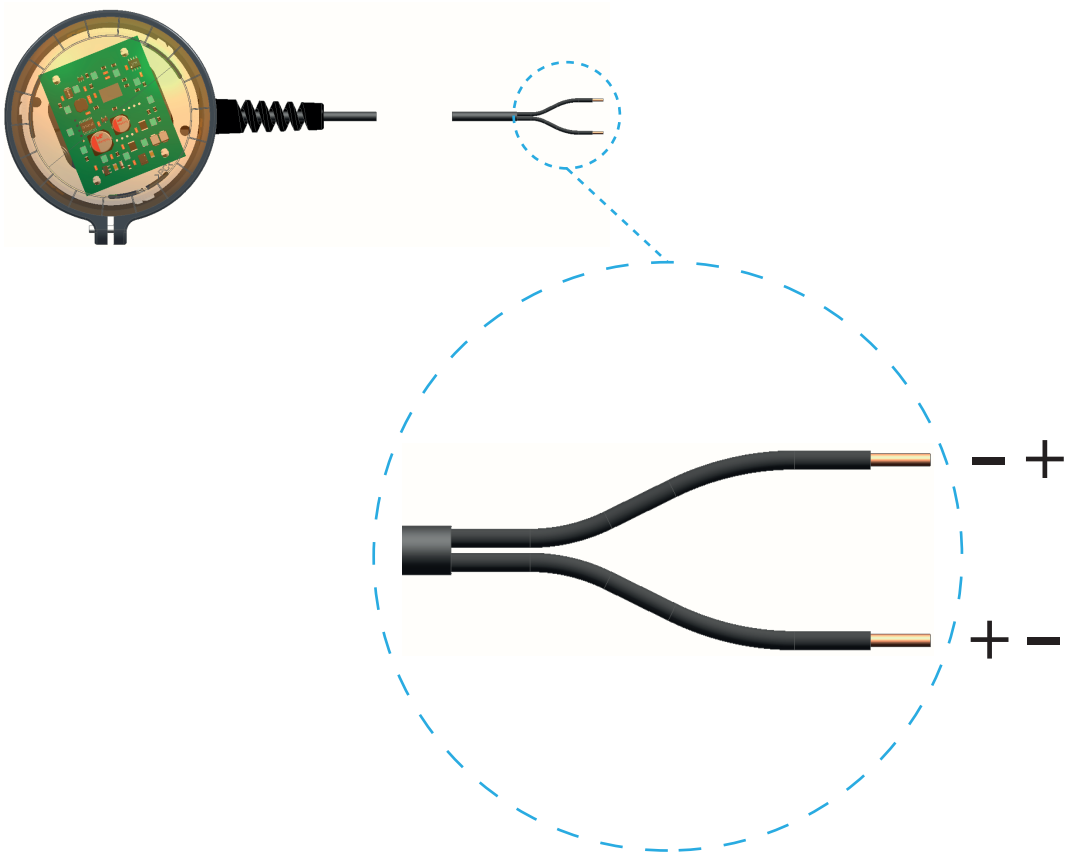

INSTRUCCIONES DE SEGURIDAD

⚠	PRECAUCIÓN: NO RETIRE EL DISPOSITIVO TIRANDO DE ÉL POR EL CABLE O LAS CÚPULAS
⚠	ATENCIÓN: ¡CAMPO MAGNÉTICO DE ALTA INTENSIDAD!
⚠	TODAS LAS PERSONAS CON ESTIMULADOR CARDÍACO DEBEN ES IMPRESCINDIBLE RESPETAR UNA DISTANCIA DE SEGURIDAD DE AL MENOS 1 M.
⚠	EL CAMPO MAGNÉTICO PUEDE TENER EFECTOS EN LAS FUNCIONES DEL DISPOSITIVO SENSIBLES (INSTRUMENTOS DE MEDICIÓN, ORDENADORES, TARJETAS MAGNÉTICAS ETC..) Y/O ELIMINAR DATOS
⚠	QUITAR LA TENSIÓN ANTES DE TRABAJAR EN EL PRODUCTO
⚠	LA INSTALACIÓN DEBE SER REALIZADA ÚNICAMENTE POR PERSONAL ESPECIALIZADO
🗑	NO ELIMINAR COMO RESIDUOS MUNICIPALES

Sirena SpA C.so Moncenisio, 5-10-12-14-16 10090 ROSTA (TO) | Italia
Tel. +39 011 95 68 555 Fax +39 011 95 67 928 www.sirena.it E-mail: info@sirena.it

03/2024 Ref 13-060-2304-003