# SEL 246 CM

IP 54
T –30°C +50°

**ISTRUZIONI DI INSTALLAZIONE E UTILIZZO - INSTALLATION AND APPLICATION INSTRUCTIONS**
**INSTRUCTIONS D' INSTALLATION ET D' UTILISATION - INSTALLATIONS- UND BEDIENUNGSANLEITUNG**
**INSTRUCCIONES DE INSTALACIÓN Y EMPLEO**

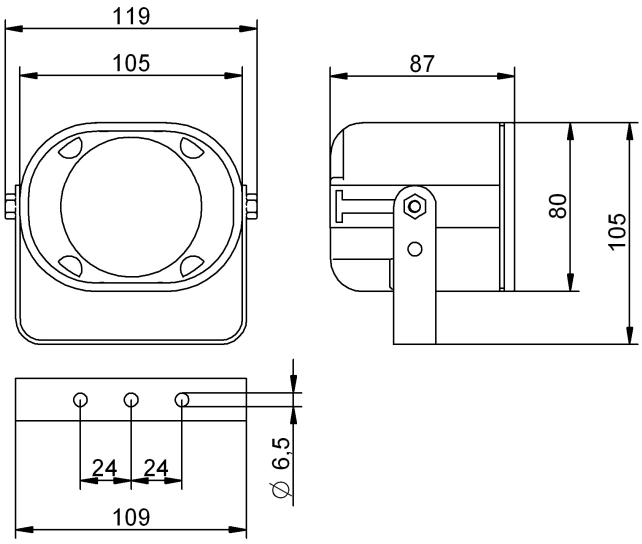


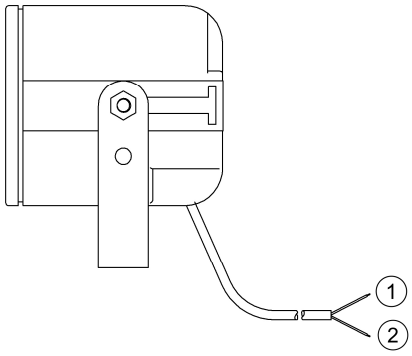


| | |
|---|---|
| V | 12 ⎓ |
| mA | 320 |

(1) = FILO ROSSO (POSITIVO DI ALIMENTAZIONE) - RED WIRE (POSITIVE POWER SUPPLY)
FIL ROUGE (POSITIF D'ALIMENTATION) - ROTE LEITUNG (SPANNUNGSPOSITIV)
CABLE ROJO (POSITIVO DE ALIMENTACIÓN)

(2) = FILO NERO (NEGATIVO DI ALIMENTAZIONE) - BLACK WIRE (NEGATIVE POWER SUPPLY)
FIL NOIR (NEGATIF D'ALIMENTATION) - SCHWARZE LEITUNG (SPANNUNGSNEGATIV)
CABLE NEGRO (NEGATIVO DE ALIMENTACIÓN)

## TABELLA SUONI SELEZIONABILI DA DIP-SWITCH - SOUND TABLE SELECTABLE BY DIP-SWITCH
## TABLEAU SONORE SÉLECTIONNABLE PAR DIP-SWITCH - SOUND TABLE MIT DIP-SWITCH AUSWAHLBAR - TABLA DE SONIDO SELECCIONABLE MEDIANTE DIP-SWITCH

**ON=1**
**OFF=0**

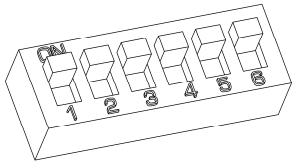


| N° | DIP-SWITCH | | | | | | Sound | F(Hz) Times | dB(A) 1m |
|---|---|---|---|---|---|---|---|---|---|
| 1 | 0 | 0 | 0 | 0 | 0 | 1 | GENDARMERIA FRANCESE | F1 = 440 Hz; F2 = 738.5 Hz<br>T1 ≡ T2 = 510 mS | 106 dB(A) |
| 2 | 1 | 0 | 0 | 0 | 0 | 1 | (U.M.H.) - FRANCIA | F1 = 440 Hz; F2 = 660 Hz<br>T1 ≡ T2 = 510 mS | 106,5 dB(A) |
| 3 | 0 | 1 | 0 | 0 | 0 | 1 | SUONO BITONALE | F1 = 392 Hz; F2 = 523 Hz<br>T1 ≡ T2 = 750 mS | 105 dB(A) |
| 4 | 1 | 1 | 0 | 0 | 0 | 1 | POMPIERI AUSTRIA | F1 = 392 Hz; F2 = 523 Hz; F3 = 0 Hz<br>T1 ≡ T2 = 750 mS<br>T3 = 565 mS | 105 dB(A) |
| 5 | 0 | 0 | 1 | 0 | 0 | 1 | POLIZIA AUSTRIA | F1 = 440 Hz; F2 = 587 Hz<br>T1 = 340 mS; T2 = 510 mS<br>T3 ≡ T4 ≡ T5 ≡ T6 = 340 mS<br>T7 = 710 mS | 105,5 dB(A) |
| 6 | 1 | 0 | 1 | 0 | 0 | 1 | POMPIERI FRANCIA | F1 = 440 Hz; F2 = 493 Hz<br>T1 ≡ T2 = 1010 mS | 105,5 dB(A) |
| 7 | 0 | 1 | 1 | 0 | 0 | 1 | POLIZIA FRANCIA | F1 = 440 Hz; F2 = 587 Hz<br>T1 ≡ T2 = 510 mS | 104,5 dB(A) |
| 8 | 1 | 1 | 1 | 0 | 0 | 1 | AMBULANZA PRIVATA FRANCIA | F1 = 415 Hz; F2 = 523 Hz; F3 = 0 Hz<br>T1 ≡ T2 ≡ T3 = 165 mS<br>T4 = 1500 mS | 105 dB(A) |
| 9 | 0 | 0 | 0 | 1 | 0 | 1 | POLIZIA GERMANIA (DIN) | F1 = 440 Hz; F2 = 587 Hz<br>T1 = 780 mS; T2 = 790 mS | 105 dB(A) |
| 10 | 1 | 1 | 0 | 1 | 0 | 1 | POLIZIA ITALIA (DGM) | F1 = 466 Hz; F2 = 622 Hz<br>T1 = 780 mS; T2 = 790 mS | 106,5 dB(A) |
| 11 | 0 | 0 | 1 | 1 | 0 | 1 | AMBULANZA ITALIA (DGM) | F1 = 392 Hz; F2 = 660 Hz<br>T1 = 1010 mS<br>T2 ≡ T3 ≡ T4 = 165 mS | 106 dB(A) |

**NON SMALTIRE COME RIFIUTO URBANO - NOT TO BE DISPOSED OF AS COMMON WASTE - NE PAS ELIMINER COMME DECHET URBAIN**
**NICHT ÜBER DIE NORMALE SAMMLUNG VON HAUSMÜLL ENTSORGEN - NO ELIMINAR COMO DESECHO URBANO**

**- L' INSTALLAZIONE DEVE ESSERE EFFETTUATA DA PERSONALE SPECIALIZZATO - INSTALLATION MUST BE CARRIED OUT BY QUALIFIED PERSONNEL -**
**- L' INSTALLATION DOIT ETRE EFFECTUEE PAR UN PERSONNEL SPECIALISE - DIE INSTALLATION IST VON EINER FACHKRAFT VORZUNEHMEN -**
**- LA INSTALACIÓN DEBERÁ REALIZARSE POR PERSONAL ESPECIALIZADO -**


Sirena SpA C.so Moncenisio, 5-10-12-14-16 10090 ROSTA (TO) | Italia
Tel. +39 011 95 68 555 Fax +39 011 95 67 928 www.sirena.it E-mail: info@sirena.it



09/2022 ref. 012900406