SiRENA

STR X

IP65 CE UK CA

- ISTRUZIONI DI INSTALLAZIONE E UTILIZZO - INSTALLATION AND APPLICATION INSTRUCTIONS -
- INSTRUCTIONS D' INSTALLATION ET D' UTILISATION - INSTALLATIONS- UND BEDIENUNGSANLEITUNG -
- INSTRUCCIONES DE INSTALACIÓN Y EMPLEO -

STR X S

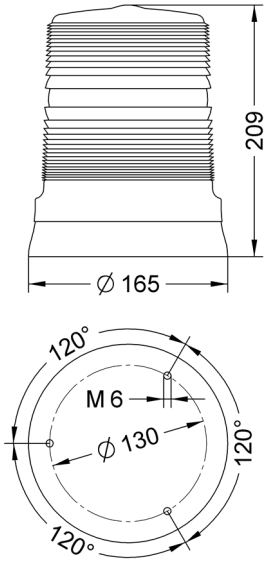

Kg. 1,10

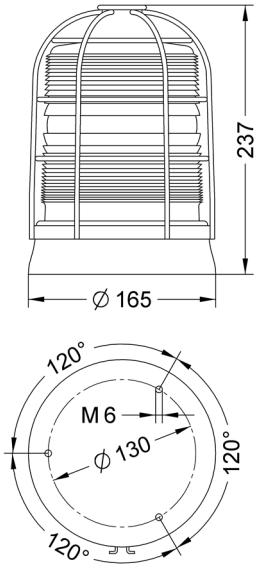

Kg. 1,65

STR X P

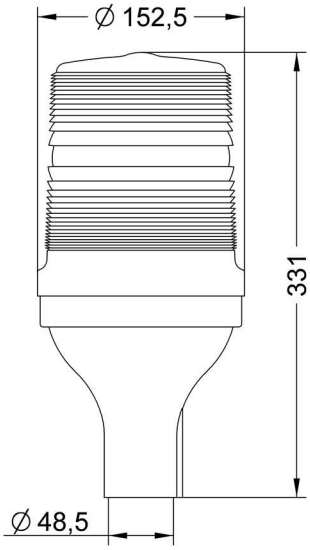

Kg. 1,26

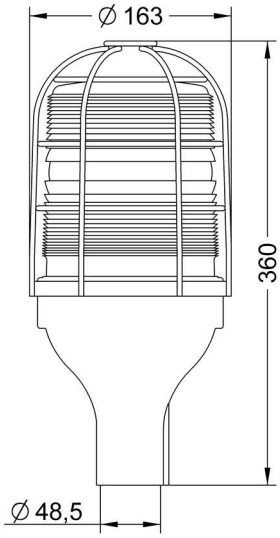

Kg. 1,65

STR X

1F XENON 15J LRX 15J	V ⎓	12 ÷ 24		-
	V ∿	-	-	240
	A	2.5	1.2	0.15

STR X S

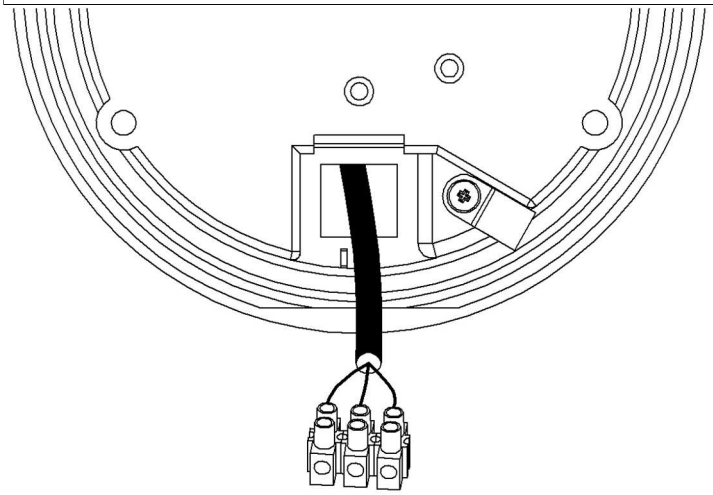

ROSSO/MARRONE RED/BROWN ROUGE/MARRON ROT/BRAUN ROJO/MARRÓN	NERO / BLU BLACK / BLUE NOIR / BLEU SCHWARZ / BLAU NEGRO / AZUL

12V - 24V

(+) L

(-) N

ROSSO/MARRONE RED/BROWN ROUGE/MARRON ROT/BRAUN ROJO/MARRÓN	GIALLO/VERDE YELLOW/GREEN JAUNE/VERT ZITRONENGELBGRÜN AMARILLO-VERDE	NERO / BLU BLACK / BLUE NOIR / BLEU SCHWARZ / BLAU NEGRO / AZUL

(+) L

48V - 110V - 240V ⏚

(-) N

STR X P

ROSSO/MARRONE RED/BROWN ROUGE/MARRON ROT/BRAUN ROJO/MARRÓN	NERO / BLU BLACK / BLUE NOIR / BLEU SCHWARZ / BLAU NEGRO / AZUL

(+) L

12V - 24V

(-) N

ROSSO/MARRONE RED/BROWN ROUGE/MARRON ROT/BRAUN ROJO/MARRÓN	GIALLO/VERDE YELLOW/GREEN JAUNE/VERT ZITRONENGELB/GRÜN AMARILLO/VERDE	NERO / BLU BLACK / BLUE NOIR / BLEU SCHWARZ / BLAU NEGRO / AZUL

(+) L

48V - 110V - 240V ⏚

(-) N

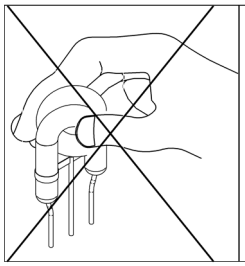

IMPORTANTE: Per la sostituzione delle lampade non toccare con le dita nude il bulbo

IMPORTANT: To replace the bulbs do not touch the glass bulb with bare fingers

IMPORTANT: Pour le remplacement des ampoules ne pas toucher le bulbe à main nue

WICHTIG: Beim Ersetzen der Lampen den Glaskolben nicht mit bloßen Fingern berühren

IMPORTANTE: Para el remplazo de las lámparas no tocar con los dedos desnudos el bulbo de la lámpara

FUSIBILE DI PROTEZIONE	Sulla linea di alimentazione usare fusibili ritardati dimensionati a seconda della tensione e del tipo di lampada utilizzata	Gli apparecchi in classe III vanno alimentati con trasformatori di sicurezza secondo le norme vigenti
FUSE WIRE PROTECTION	On the power supply line the rating of the supply fuse must be according to the voltage and type of bulb used	Class III devices must be powered with security transformers according to the norms in force
FUSIBLE DE PROTECTION	Sur la ligne d' alimentation utiliser des fusibles retardés dimensionnés selon la tension et le type d'ampoule utilisé	Les dispositifs en classe III doivent être alimentés avec transformateurs de sûreté selon les normes en vigueur
SCHUTZSICHERUNG	Für die Zuleitung träge Sicherungen verwenden, die nach der Spannung und dem eingesetzten Leuchtmittel zu bemessen sind	Klasse-III-Anlagen müssen mit Sicherheitstrafos, nach geltenden Normen, versorgt werden
FUSIBLE DE PROTECCIÓN	En la línea de alimentación emplear fusibles de seguridad adecuados al voltaje y tipo de lámpara utilizados	Los aparatos en clase III deben alimentarse con trasformadores de seguridad según las normas vigentes

L'INSTALLAZIONE DEVE ESSERE EFFETTUATA SOLO DA PERSONALE SPECIALIZZATO - INSTALLATION HAS TO BE DONE BY QUALIFIED PERSONNEL.
L'INSTALLATION DOIT ÊTRE EFFECTUÉE PAR PERSONNEL QUALIFIÉ - INSTALLATION IST VON EINER FACHKRAFT VORZUNEHMEN
LA INSTALACIÓN SÓLO DEBE SER REALIZADA POR PERSONAL CUALIFICADO

Sirena SpA C.so Moncenisio, 5-10-12-14-16 10090 ROSTA (TO) | Italia
Tel. +39 011 95 68 555 Fax +39 011 95 67 928 www.sirena.it E-mail: info@sirena.it

09/2022 - Ref. 0129043