SiRENA STR LED S

IP65 CE UK CA

- ISTRUZIONI DI INSTALLAZIONE E UTILIZZO - INSTALLATION AND APPLICATION INSTRUCTIONS -
- INSTRUCTIONS D' INSTALLATION ET D' UTILISATION - INSTALLATIONS- UND BEDIENUNGSANLEITUNG -
- INSTRUCCIONES DE INSTALACIÓN Y EMPLEO -

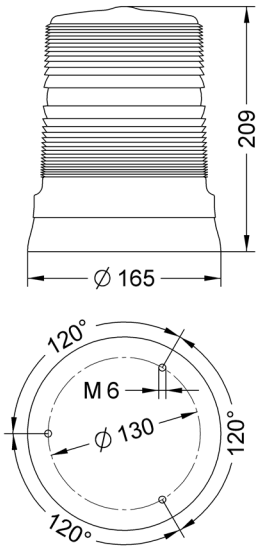

Kg. 1,10

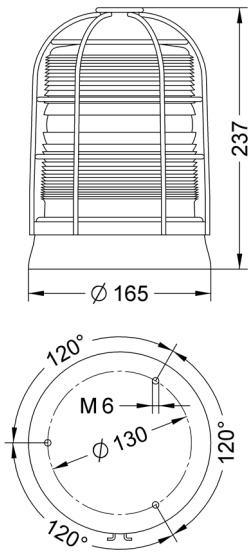

Kg. 1,65

FUSIBILE DI PROTEZIONE	Sulla linea di alimentazione usare fusibili ritardati dimensionati a seconda della tensione e del tipo di lampada utilizzata	Gli apparecchi in classe III vanno alimentati con trasformatori di sicurezza secondo le norme vigenti
FUSE WIRE PROTECTION	On the power supply line the rating of the supply fuse must be according to the voltage and type of bulb used	Class III devices must be powered with security transformers according to the norms in force
FUSIBLE DE PROTECTION	Sur la ligne d' alimentation utiliser des fusibles retardés dimensionnés selon la tension et le type d'ampoule utilisé	Les dispositifs en classe III doivent être alimentés avec transformateurs de sûreté selon les normes en vigueur
SCHUTZSICHERUNG	Für die Zuleitung träge Sicherungen verwenden, die nach der Spannung und dem eingesetzten Leuchtmittel zu bemessen sind	Klasse-III-Anlagen müssen mit Sicherheitstrafos, nach geltenden Normen, versorgt werden
FUSIBLE DE PROTECCIÓN	En la línea de alimentación emplear fusibles de seguridad adecuados al voltaje y tipo de lámpara utilizados	Los aparatos en clase III deben alimentarse con trasformadores de seguridad según las normas vigentes

STR LED S 72 LED

	V ⎓	24	-
	V ∿		240
1 2 3	mA	150	40
4 5 6	mA	420	40

STR LED S 86 LED

	V ⎓	24	-
	V ∿		240
1 2 3	mA	190	60
4 5 6	mA	450	60

1 Led: ROSSO - RED - ROUGE - ROT - ROJO
2 Led: ARANCIO - AMBER - ORANGE - GELB - AMBAR
3 Led: GIALLO - YELLOW - JAUNE - HELLGELB - AMARILLO
4 Led: VERDE - GREEN - VERT - GRÜN - VERDE
5 Led: BLU - BLUE - BLEU - BLAU - AZUL
6 Led: BIANCO - WHITE - BLANC - WEIß - BLANCO

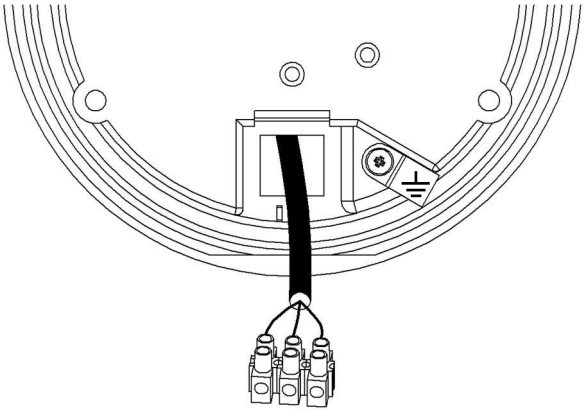

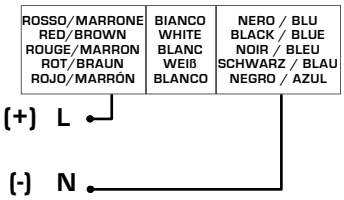

Luce lampeggiante
Flashing light
Lumière clignotante
Blinklicht
Luz intermitente

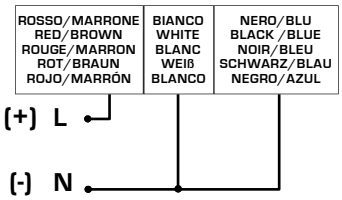

Luce fissa
Continuous light
Lumière fixe
Dauerlicht
Luz fija

- L' INSTALLAZIONE DEVE ESSERE EFFETTUATA DA PERSONALE SPECIALIZZATO - INSTALLATION MUST BE CARRIED OUT BY QUALIFIED PERSONNEL -
- L' INSTALLATION DOIT ETRE EFFECTUEE PAR UN PERSONNEL SPECIALISE - DIE INSTALLATION IST VON EINER FACHKRAFT VORZUNEHMEN -
- LA INSTALACIÓN DEBERÁ REALIZARSE POR PERSONAL ESPECIALIZADO -

Sirena SpA C.so Moncenisio, 5-10-12-14-16 10090 ROSTA (TO) | Italia
Tel. +39 011 95 68 555 Fax +39 011 95 67 928 www.sirena.it E-mail: info@sirena.it

SiRENA STR LED P

IP65 CE UK CA

- ISTRUZIONI DI INSTALLAZIONE E UTILIZZO - INSTALLATION AND APPLICATION INSTRUCTIONS -
- INSTRUCTIONS D' INSTALLATION ET D' UTILISATION - INSTALLATIONS- UND BEDIENUNGSANLEITUNG -
- INSTRUCCIONES DE INSTALACIÓN Y EMPLEO -

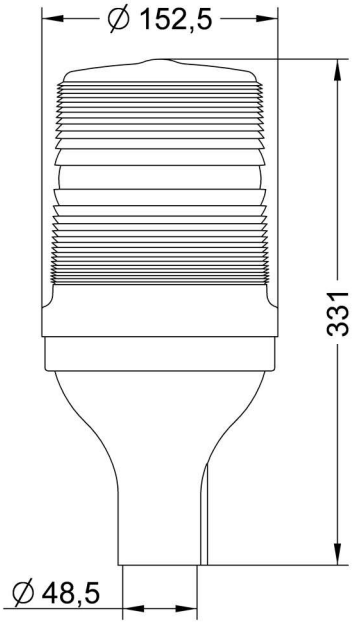

Kg. 1,26

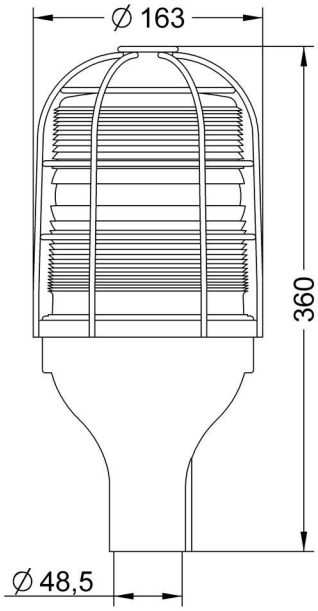

Kg. 1,65

FUSIBILE DI PROTEZIONE	Sulla linea di alimentazione usare fusibili ritardati dimensionati a seconda della tensione e del tipo di lampada utilizzata	Gli apparecchi in classe III vanno alimentati con trasformatori di sicurezza secondo le norme vigenti
FUSE WIRE PROTECTION	On the power supply line the rating of the supply fuse must be according to the voltage and type of bulb used	Class III devices must be powered with security transformers according to the norms in force
FUSIBLE DE PROTECTION	Sur la ligne d' alimentation utiliser des fusibles retardés dimensionnés selon la tension et le type d'ampoule utilisé	Les dispositifs en classe III doivent être alimentés avec transformateurs de sûreté selon les normes en vigueur
SCHUTZSICHERUNG	Für die Zuleitung träge Sicherungen verwenden, die nach der Spannung und dem eingesetzten Leuchtmittel zu bemessen sind	Klasse-III-Anlagen müssen mit Sicherheitstrafos, nach geltenden Normen, versorgt werden
FUSIBLE DE PROTECCIÓN	En la línea de alimentación emplear fusibles de seguridad adecuados al voltaje y tipo de lámpara utilizados	Los aparatos en clase III deben alimentarse con trasformadores de seguridad según las normas vigentes

STR LED S 72 LED

	V ⎓	24	-
	V ∿		240
1 2 3	mA	150	40
4 5 6	mA	420	40

STR LED S 86 LED

	V ⎓	24	-
	V ∿		240
1 2 3	mA	190	60
4 5 6	mA	450	60

1 Led: ROSSO - RED - ROUGE - ROT - ROJO
2 Led: ARANCIO - AMBER - ORANGE - GELB - AMBAR
3 Led: GIALLO - YELLOW - JAUNE - HELLGELB - AMARILLO
4 Led: VERDE - GREEN - VERT - GRÜN - VERDE
5 Led: BLU - BLUE - BLEU - BLAU - AZUL
6 Led: BIANCO - WHITE - BLANC - WEIß - BLANCO

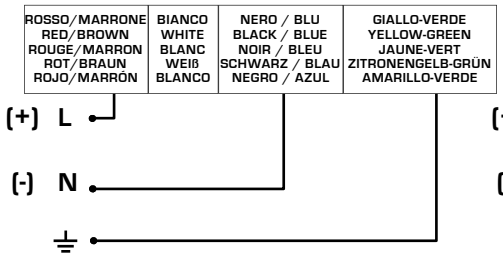

Luce lampeggiante
Flashing light
Lumière clignotante
Blinklicht
Luz intermitente

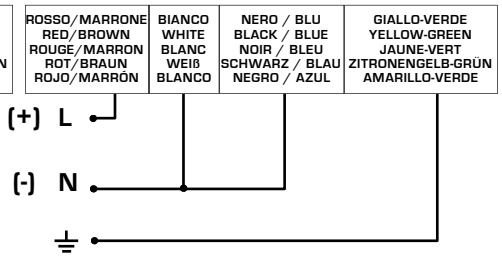

Luce fissa
Continuous light
Lumière fixe
Dauerlicht
Luz fija

- L' INSTALLAZIONE DEVE ESSERE EFFETTUATA DA PERSONALE SPECIALIZZATO - INSTALLATION MUST BE CARRIED OUT BY QUALIFIED PERSONNEL -
- L' INSTALLATION DOIT ETRE EFFECTUEE PAR UN PERSONNEL SPECIALISE - DIE INSTALLATION IST VON EINER FACHKRAFT VORZUNEHMEN -
- LA INSTALACIÓN DEBERÁ REALIZARSE POR PERSONAL ESPECIALIZADO -

Sirena SpA C.so Moncenisio, 5-10-12-14-16 10090 ROSTA (TO) | Italia
Tel. +39 011 95 68 555 Fax +39 011 95 67 928 www.sirena.it E-mail: info@sirena.it

09/2022 - Ref. 01291012